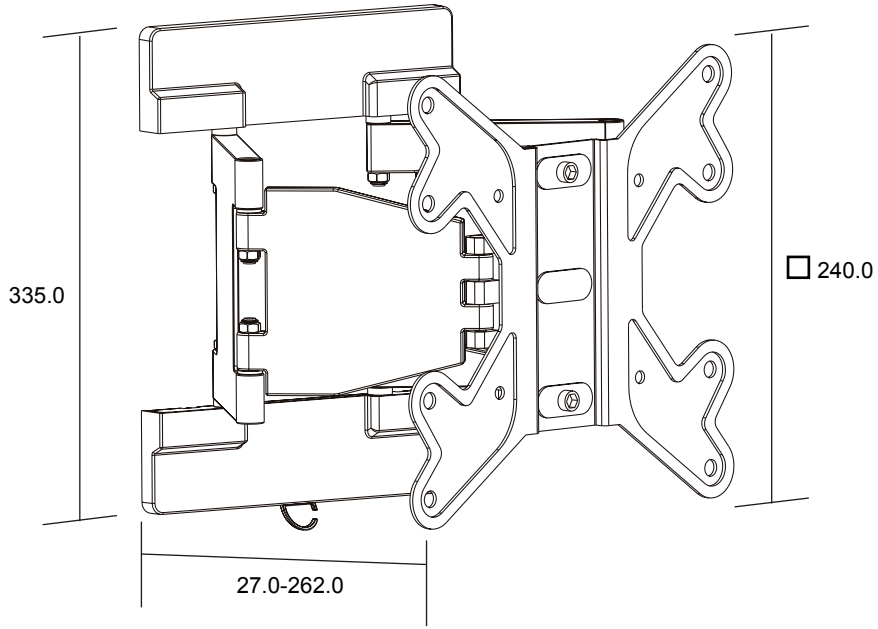

TV EasyFold M
Doppelflügel-Wandhalter für TVs von 43 bis 107 cm

Größe	Angabe	Einheit
TV Größe	17-37	" / Zoll
VESA	max. 200 x 200	mm
Traglast	max. 30	kg
Neigungswinkel	+/-15	°
Schwenkwinkel der VESA-Platte	+/-50	°
Schwenkwinkel des inneren Kipphebels	+/-90	°
Schwenkwinkel des Äußeren Kipphebels	-50 ~ +90	°
Rotationswinkel der VESA-Platte	+/-5	°
Wandabstand	27-262	mm
Maße	335 x 240 x 27-262	mm
Gewicht	3,02	kg

- RoHS-konform

TV EasyFold M
double wing mounting for screens from 17 to 42"

Physical size	Specification	Unit
TV diameter	17-37	" / Inch
VESA	max. 200 x 200	mm
Load	max. 30	kg
Tilting angle	+/-15	°
Swivel angle of VESA plate	+/-50	°
Swivel angle of inner rocker	+/-90	°
Swivel angle of outer rocker	-50 ~ +90	°
Rotation angle of VESA plate	+/-5	°
Wall distance	27-262	mm
Dimensions	335 x 240 x 27-262	mm
Weight	3.02	kg

- RoHS compliant

Änderungen			Datum	Name
Datum	Name	gez.:	16.12.2013	tf
		gepr.:	16.12.2013	tf
		Norm:		
		Änderungen vorbehalten / Subject to change		

Bezeichnung
TV EasyFold M

Zeichnungs-Nr.:
63484

Blatt

von