Betriebsanleitung
User manual
Mode d‘emploi
Istruzioni per l‘uso

Art. 55490

LED Schreibtischleuchte High Bright Aluminium
LED desk lamp High Bright Aluminium
Lampe de bureau LED High Bright Aluminium
Lampada da tavolo a LED ad alta luminosità alluminio

Technische Daten / Specifications / Spécifications / Specifiche

Article number	**55490**		
Input voltage (V⎓) Input Current (A)	12 1.5		
USB output Voltage (V⎓) Current (A)	5.0 1.0 max.		
Light sources	LEDs, SMD 2835		
Number of LEDs (pcs.)	36		
Power (W) Corresponds to light bulb (W)	7 38		
Energy efficiency class	A		
Light colour Rated luminous flux (lm) Colour temperature (K)	warm white 200 ±10% 2800-3300	cool white 220 ±10% 5000-5500	natural white 400 ±10% 4000-4500
Colour rendering index (Ra)	> 80		
Beam angle (°)	120		
Nominal life time (h)	30000		
Number of switching cycles (x)	30000		
Operating temperature (°C)	-5 ~ +40		
Protection level	IP20		
Dimmable	✓		
Housing material	ABS, Aluminium		
Housing colour	silver		
Dimensions (mm)	440 x 134 x 134		
Net weight (g)	980		
Power plug			
Input Output	100-240 V~ @ 50/60 Hz, 0.6 A 12 V⎓ ,1.5 A, 18 W		
Dimensions (mm)	97.30 x 47.13 x 74.24		
Weight (g)	120		

DT

1 Sicherheitshinweise

Allgemein
- Betriebsanleitung vollständig und sorgfältig vor Gebrauch lesen.

Die Betriebsanleitung ist Bestandteil des Produktes und enthält wichtige Hinweise zum korrekten Gebrauch.
- Betriebsanleitung aufbewahren.

Die Betriebsanleitung muss bei Unsicherheiten und Weitergabe des Produktes verfügbar sein.
- Vergleichen Sie die technischen Daten von Produkt, Stromnetz und Peripheriegeräten.

Diese müssen identisch sein.

Stromschlaggefahr
- Im Notfall, nach Gebrauch und bei Gewitter Netzstecker direkt am Steckergehäuse ziehen!
- Gehäuse nicht öffnen.
- Produkt und Zubehör nicht modifizieren.
- Anschlüsse und Schaltkreise nicht kurzschließen

Zielgruppeninformationen

Nicht für Kinder und Personen mit physisch und/oder psychisch eingeschränkten Fähigkeiten geeignet.
- Verpackung, Kleinteile und Dämmmaterial gegen unbeabsichtigte Benutzung sichern.
- Blicken Sie niemals direkt in die Lichtquelle.
- Richten Sie niemals den Lichtstrahl in die Augen anderer Personen oder von Tieren.

Die Augen können dadurch geschädigt werden!
- Gliedmaßen nicht zwischen Scherteile halten.

Bewegliche Produktteile können Gliedmaßen einklemmen oder quetschen.

Heiße Oberfläche
- Nicht während und unmittelbar nach Gebrauch berühren.
- Nähe zu entflammbaren Oberflächen vermeiden.
- Legen bzw. hängen Sie keine Gegenstände auf / an die LED Schreibtischleuchte. Es besteht Brandgefahr!

Hitzestau
- Decken Sie das Produkt nicht ab.

Betriebs- und Lagerbedingungen
- Produkt, Produktteile und Zubehör sicher platzieren, installieren und transportieren.
- Produkt, Produktteile und Zubehör nur in einwandfreiem Zustand benutzen.
- Extreme Belastungen wie Hitze und Kälte, Nässe und direkte Sonneneinstrahlung, Mikrowellen sowie Vibrationen und mechanischen Druck vermeiden.
- Genügend Platz um das Produkt herum halten, um eine gute Belüftung und Mobilität zu gewährleisten.
- Bei Fragen, Defekten, mechanischen Beschädigungen, Störungen und anderen nicht durch die Begleitdokumentation behebbaren Problemen, an Händler oder Hersteller wenden.

2 Beschreibung und Funktion

Moderne Innenbeleuchtung für Arbeitszimmer, Schlafzimmer oder Büro.
- 3 verschiedene Lichtfarben einstellbar - kalt-, neutral- und warm-weiß
- 5-Stufen-Dimmer mit Touchfeld-Bedienung am Leuchtenfuß
- integrierte USB-Ladebuchse für Smartphone, Gadgets etc.

3 Lieferumfang

LED Schreibtischleuchte High Bright Aluminium, Netzstecker, Betriebsanleitung

4 Bestimmungsgemäßer Gebrauch

Eine andere als in Kapitel „Beschreibung und Funktion“ bzw. in den "Sicherheitshinweisen" beschriebene Verwendung ist nicht gestattet.
Dieses Produkt darf nur in trockenen Innenräumen benutzt werden.
Das Nichtbeachten und Nichteinhalten dieser Bestimmungen und der Sicherheitshinweise kann zu schweren Unfällen, Personen- und Sachschäden führen

5 Wartung, Pflege, Lagerung und Transport

- Wartungs- und Reparaturarbeiten nur von ausgebildetem Elektro-Fachpersonal ausführen lassen.
- Nur ein trockenes und weiches Tuch zum Reinigen verwenden.
- Keine Reinigungsmittel und Chemikalien verwenden.
- Produkt bei längerem Nichtgebrauch für Kinder unzugänglich und in trockener und staubgeschützter Umgebung lagern.
- Originalverpackung für den Transport aufheben und verwenden.

6 Entsorgungshinweise

Elektrische und elektronische Geräte dürfen nach der europäischen WEEE Richtlinie nicht mit dem Hausmüll entsorgt werden. Deren Bestandteile müssen getrennt der Wiederverwertung oder Entsorgung zugeführt werden, weil giftige und gefährliche Bestandteile bei unsachgemäßer Entsorgung die Gesundheit und Umwelt nachhaltig schädigen können. Sie sind als Verbraucher nach dem Elektrogesetz (ElektroG) verpflichtet, elektrische und elektronische Geräte am Ende ihrer Lebensdauer an den Hersteller, die Verkaufsstelle oder an dafür eingerichtete, öffentliche Sammelstellen kostenlos zurückzugeben. Einzelheiten dazu regelt das jeweilige Landesrecht. Das Symbol auf dem Produkt, der Betriebsanleitung und/oder der Verpackung weist auf diese Bestimmungen hin. Mit dieser Art der Stofftrennung, Verwertung und Entsorgung von Altgeräten leisten Sie einen wichtigen Beitrag zum Schutz unserer Umwelt.
WEEE Nr.: 82898622

EN

1 Safety Instructions

General
- Read the user manual completely and carefully before use.

The user manual is part of the product and contains important information for correct use.
- Keep this user manual.

The user manual must be available for uncertainties and passing the product.
- Compare the specifications of product, power supply and peripherals.

These must be identical.

Risk of electric shock
- In case of emergency, during thunderstorms and after use, pull the product on its plug housing!
- Do not open the housing.
- Do not modify product and accessories.
- Do not short-circuit connectors and circuits.

Target group information

Not recommended for children and people with physical and / or mentally limited capabilities.
- Secure packaging, small parts and insulation against accidental use.
- Never look directly into the light source.
- Do not aim the beam of the light into the eyes of other persons or animals.

The eyes can be damaged!
- Do not keep limbs between shearing parts.

Moving product parts can pinch or squeeze limbs.

Hot surfaces
- Do not touch in or immediately after use.
- Avoid proximity to flammable surfaces.
- Do not place or hang any objects on / to the LED desk lamp. There is a fire hazard.

Heat storage
- Do not cover the product.
- Do not use in sealed environments.

Operation and storage conditions
- Place, install and transport product, product parts and accessories in a safe way.
- Use product, product parts and accessories only in perfect condition.
- Avoid stresses such as heat and cold, moisture and direct sunlight, vibration and mechanical pressure.
- Keep enough space around the product and to the whole system to ensure proper ventilation and mobility.
- In case of questions, defects, mechanical damage, trouble and other problems, non-recoverable by the documentation, contact your dealer or producer.

2 Description and Function

Modern interior lighting for a study, bedroom or office.
- 3 different light colour settings – cool, neutral and warm white
- 5-step dimmer with touch pad at the base of the lamp
- integrated USB charging socket for smartphones, gadgets etc.

3 Scope of Delivery

LED desk lamp High Bright Aluminium, power plug, operating instructions

4 Intended Use

We do not permit using the device in other ways like described in chapter „Description and Function“ or „Safety Instructions“.
Use the product only in dry interior rooms. Not attending to these regulations and safety instructions might cause fatal accidents, injuries, and damages to persons and property.

5 Maintenance, Care, Storage and Transport

- Maintenance and repair work must be carried out only by trained electrical specialists.
- Only use a dry and soft cloth for cleaning.
- Do not use detergents or chemicals.
- Store the product out the reach of children and in a dry and dust-protected ambience when not in use.
- Keep and use the original packaging for transport.

6 Disposal Instructions

According to the European WEEE directive, electrical and electronic equipment must not be disposed with consumers waste. Its components must be recycled or disposed apart from each other. Otherwise contaminative and hazardous substances can pollute our environment. As a consumer, you are committed by law to dispose electrical and electronic devices to the producer, the dealer, or public collecting points at the end of the devices lifetime for free.
Particulars are regulated in national right. The symbol on the product, in the user`s manual, or at the packaging alludes to these terms. With this kind of waste separation, application, and waste disposal of used devices you achieve an important share to environmental protection. WEEE No: 82898622

FR

1 Consignes de sécurité

En général
- Lisez le mode d‘emploi attentivement et complètement avant de l‘utiliser.

Le mode d‘emploi fait partie intégrante du produit et comprend d‘importantes informations pour une bonne installation et une bonne utilisation.
- Conservez soigneusement ce mode d‘emploi.

Le mode d‘emploi doit être disponible à des incertitudes et transfert du produit.

Comparez les caractéristiques techniques du produit, du réseau électrique et des appareils périphériques.
Ces données doivent être identiques.

Risque de choc électrique
- Tirez en cas d‘urgence directement après utilisation et pendant les orages, branchez le boîtier de connecteur!
- Ne pas ouvrir le boîtier.
- Ne modifiez pas produit et les accessoires.
- Pas court-circuiter des connexions et circuits.

Informations sur le groupe cible

Non recommandé pour les enfants et les personnes dont les capacités physiques et / ou mentaux limités..
- Sécuriser l‘emballage, petites pièces et l‘isolation contre l‘utilisation accidentelle.
- Ne regardez jamais directement la source lumineuse.
- Ne dirigez jamais le faisceau lumineux dans les yeux d‘une autre personne ou d‘un animal.

Cela pourrait endommager leurs yeux !
- Ne gardez pas membres entre parties en cisaillement.

Les éléments mobiles du produit peuvent coincer ou écraser des parties du corps.

Surfaces chaudes
- Ne pas toucher pendant ou immédiatement après l‘utilisation.
- Éviter la proximité de surfaces inflammables.
- Ne posez ou ne pendez jamais d‘objets sur/à la lampe de bureau à LED. Il existe un risque d‘incendie !

Accumulateur de chaleur
- Ne couvrez pas le produit.

Exploitation et les conditions de stockage
- Placer, installer et transporter le produit, pièces et accessoires des produits d‘une manière secure.
- Utilisez le produit, pièces et accessoires des produits uniquement en parfait état.
- Éviter des conditions extrêmes, telles que la chaleur extrême et froid, l‘humidité et de la lumière directe du soleil, ainsi que microondes, des vibrations et de la pression mécanique.
- Laissez suffisamment de place libre autour du produit afin de garantir une aération efficace et une bonne mobilité.
- En cas de questions, les défauts, les dommages mécaniques, des ingérences et d‘autres problèmes, non récupérables par la documentation, contactez votre revendeur ou le producteur.

2 Description et fonction

Éclairage intérieur moderne pour le bureau ou la chambre.
- 3 teintes de lumière réglables - froid, neutre et blanc chaud
- variateur à 5 niveaux avec commande tactile au pied de la lampe
- port de charge USB intégré pour les smartphones, gadgets etc.

3 Contenu de la livraison

Lumière crue de LED avec / sans détecteur de mouvement, mode d‘emploi

4 Utilisation prévue

Nous n’autorisons pas l’utilisation du dispositif d’une façon différente de celle décrite au chapitre Description et Fonctions et „Consignes de sécurité“. Utilisez le produit uniquement dans des espaces intérieurs secs. Ne pas respecter ces instructions de sécurité et points de règlement est susceptible de provoquer des accidents mortels, blessures et dommages à la personne et à ses biens

5 Maintenance, Entretien, Stockage et Transport

- La maintenance et les réparations moût être effectuées que par des spécialistes formés électriques.
- Utilisez uniquement un chiffon doux et sec pour le nettoyage.
- Ne pas utiliser de détergents et de produits chimiques.
- Conserver le produit hors de la portée des enfants et dans une ambiance sèche et protégé de la poussière lorsqu‘il ne est pas en cours d‘utilisation.
- Conserver et utiliser l’emballage d’origine pour le transport.

6 Instructions pour l’élimination

Selon la directive européenne DEEE, la mise au rebut des appareils électriques et électroniques avec les déchets domestiques est strictement interdite. Leurs composants doivent être recyclés éliminés de façon séparée.
Les composants toxiques et dangereux peuvent causer des dommages durables à la santé et à l’environnement s’ils ne sont pas éliminés correctement. Vous, en tant que consommateur, êtes commis par la loi à la mise au rebut des appareils électriques et électroniques auprès du fabricant, du distributeur, ou des points publics de collecte à la fin de la durée de vie des dispositifs, et ce de façon gratuite. Les détails sont réglementés dans le droit national. Le symbole sur le produit, dans le manuel d‘utilisation, ou sur l‘emballage fait référence à ces termes. Avec ce genre de séparation des déchets, d‘application et d‘élimination des déchets d‘appareils usagés, vous réalisez une part importante de la protection de l’environnement. No DEEE : 82898622.

IT

1 Istruzioni per la sicurezza

Generalmente
- Leggere attentamente e completamente le istruzioni prima dell‘uso.

Le instruzioni per l‘uso è parte integrante del prodotto e contiene importanti informazioni per un uso corretto.
- Conservare questo istruzioni per l‘uso.

Le istruzioni per l’uso essere disponibile per le incertezze e trasferimento del prodotto.

Pericolo di scossa elettrica
- Estrarre direttamente sul corpo del connettore In caso di emergenza, dopo l‘uso e durante i temporali, spina!
- Non aprire la custodia.
- Non modificare prodotti e accessori.
- Non corto do collegamenti e circuiti.

Informazioni sul gruppo di destinazione

Non raccomandato per i bambini e le persone con capacità fisiche e / o mentalmente limitato.
- Imballaggio sicuro, piccole parti e l‘isolamento contro l‘uso accidentale.
- Non guardare mai direttamente vero la sorgente luminosa.
- Non puntare mai il raggio di luce verso gli occhi di altre persone o di animali. Gli occhi possono danneggiarsi!

Pericolo di lesioni da parti in movimento prodotto
- Non tenere membra tra le parti di taglio.

Le componenti mobili del prodotto possono serrare o schiacciare gli arti.

Superfici calde
- Non tocattare subito dopo o mentre l‘uso.
- Evitare la vicinanza di superfici e questione infiammabili.
- Non poggiare o appendere oggetti sulla / alla lampada da tavolo a LED. Sussiste il pericolo d’incendio!

Accumulo di calore
- Non coprire il prodotto.

Condizioni di funzionamento e di stoccaggio
- Luogo, installare e trasportare prodotti, parti e accessori prodotti in modo sicuro.
- Utilizzare il prodotto, le parti del prodotto e gli accessori solo in perfette condizioni.
- Evitare condizioni estreme, calore estremo e ispezionata la freddezza, umidità e luce diretta del sole, così come forni a microonde, vibrazioni e pressione meccanica.
- Mantenere uno spazio sufficiente intorno al prodotto, per garantire una buona ventilazione e mobilità.
- In caso di domande, difetti, danni meccanici, interferenze e altri problemi, non recuperabili per la documentazione, rivolgersi al rivenditore o produttore.

2 Descrizione e Funzione

Moderna illuminazione da interni per studio, camera da letto o ufficio.
- 3 diversi luci colorate regolabili - bianco freddo, bianco neutro e bianco caldo
- dimmer a 5 livelli con pannello di controllo touch alla base della lampada
- presa di ricarica USB integrata per smartphone, gadget ecc.

3 Lieferumfang

Lampada da tavolo a LED ad alta luminosità alluminio, spina di rete, istruzioni per l'uso

Goobay®
by Wentronic GmbH | Pillmannstraße 12
38112 Braunschweig | Germany

4 Uso previsto

Non è consentito l’uso del dispositivo in modo diverso da quello descritto nel capitolo "Descrizione e Funzione" o "Istruzioni per la sicurezza“. Usare il prodotto solamente in ambienti interni asciutti. La mancata osservanza di queste regole e delle istruzioni per la sicurezza può provocare incidenti fatali, lesioni e danni a persone e proprietà.

5 Manutenzione, cura, conservazione e trasporto

- Essere effettuate solo da personale qualificato di manutenzione e di riparazione.
- Utilizzare un panno asciutto e morbido solo per la pulizia.
- Non utilizzare detergenti e prodotti chimici.
- Conservare il prodotto fuori dalla portata dei bambini e in un ambiente asciutto e protetto dalla polvere quando non in uso.
- Conservare e utilizzare l'imballaggio originale per il trasporto.

6 Note per lo smaltimento

In conformità alla Direttiva Europea WEEE, le attrezzature elettriche ed elettroniche non devono essere smaltite insieme ai rifiuti urbani. I componenti devono essere riciclati o smaltiti separatamente. Componenti tossici e pericolosi possono causare danni permanenti alla salute e all'ambiente se smaltiti in modo inadeguato. Il consumatore è obbligato per legge a portare le attrezzature elettriche ed elettroniche presso punti di raccolta pubblici oppure presso il rivenditore o il produttore al termine della loro durata utile. Devono anche essere osservate tutte le leggi e le normative locali. Il simbolo apposto sul prodotto, nel manuale o sulla confezione richiama l’attenzione su questi termini. Con questo tipo di raccolta differenziata e smaltimento dei prodotti usati si contribuisce in modo sostanziale alla protezione dell’ambiente. WEEE No: 82898622

7 Bedienelemente und Teile | Operating Elements and parts | Eléments de commande et pièces | Elementi di comando e parti di prodotto

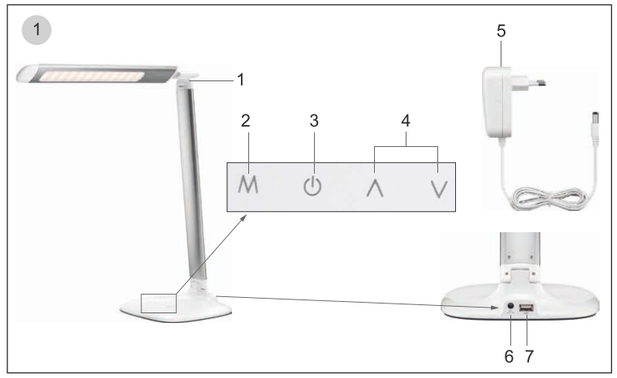

1	LED Schreibtischleuchte	2	Lichtfarbenmodus
3	EIN-/AUS	4	Helligkeit
5	12 V Netzteil	6	DC-Buchse
7	USB 2.0-Buchse (Typ A)		
1	LED desk lamp	2	Light colour mode
3	ON/OFF	4	Brightness selection
5	12 V power supply	6	DC socket
7	USB 2.0 female (type A)		
1	Lampe de bureau LED	2	Mode de couleur de la lumière
3	Marche/arrêt	4	Luminosité
5	Bloc d’alimentation 12 V	6	Prise CC
7	Prise femelle USB 2.0 (type A)		
1	Lampada da tavolo a LED	2	Modalità luci colorate
3	ON/OFF	4	Luminosità
5	Alimentatore 12 V	6	Presa CC
7	Presa USB 2.0 (tipo A)		

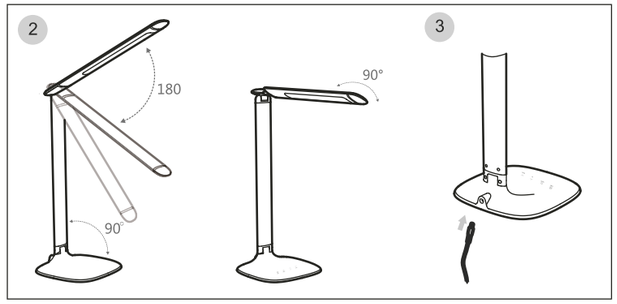

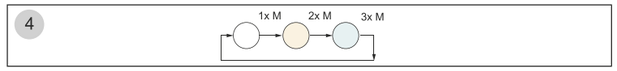

DT

8 Vorbereitung

1. Vergleichen Sie die technischen Daten von Produkt, Stromnetz und Peripheriegeräten. Diese müssen identisch sein.
2. Kontrollieren Sie den Lieferumfang auf Vollständigkeit und Unversehrtheit.

9 Anschluss

VORSICHT **Absturzgefahr/ Stolpergefahr / Quetschgefahr**

- Nur auf ebene, rutsch- und feuerfeste Unterlage platzieren.
- Gliedmaßen nicht zwischen Scherteile halten.
- Installieren Sie das Produkt so, dass keine Personen oder Sachen z.B. durch Herabstürzen, Stolpern o. ä. verletzt oder beschädigt werden können.
- Verwenden Sie nur das mitgelieferte 12 V Netzteil.

1. Richten Sie die Lampe wie in Abb. 2 gezeigt aus.
2. Stecken Sie den DC-Stecker des 12 V-Netzteils (5) in die DC-Buchse (6) der LED Schreibtischleuchte.
3. Stecken Sie das 12 V-Netzteil in eine frei und gut zugängliche Steckdose.

10 EIN-/AUS-Schalten

- Schalten Sie die LED Schreibtischleuchte durch Drücken des EIN-/AUS-Schalters ⏻ (3) ein und aus.

11 Einstellungen

11.1 Lichtfarbe einstellen

Bei erstmaliger Inbetriebnahme ist die LED-Lampe auf die Lichtfarbe "neutral" voreingestellt.

1. Schalten Sie die LED Schreibtischleuchte ein.
2. Wählen Sie durch Drücken des MODUS-Touchfeldes (M) (2) die gewünschte Lichtfarbe. Siehe Abb. 4.

Die Lichtfarbe wechselt von "neutral" zu "warm-weiß" und bei erneutem Drücken von "warm-weiß" zu "kalt-weiß". Drückt man nochmals dann wechselt die Lichtarbe wieder zu "neutral".

11.2 Helligkeit einstellen

Das Produkt verfügt über einen Touchsensor (4), der die Helligkeit innerhalb von 5 Helligkeitsstufen regelt.

Heller: (∧)

Dunkler: (∨)

11.3 Memory-Funktion

Die Einstellungen von Lichtfarbe und Lichtstärke werden gespeichert. Nach Aus- und erneutem wieder Einschalten der LED Schreibtischleuchte leuchtet diese in der zuletzt eingestellten Lichtfarbe und Leuchtstärke.

11.4 USB-Ladefunktion

ACHTUNG *Die USB-Ladefunktion ist nur für externe Endgeräte vorgesehen. Die LED Schreibtischleuchte kann mittels dieser Funktion nicht aufgeladen werden!*

1. Prüfen Sie vor Anschluss eines Endgerätes, ob dieses mit der Stromabgabe der LED Schreibtischleuchte ausreichend versorgt werden kann.
2. Schließen Sie ein geeignetes USB-Endgerät, z.B. Smartphone, MP3-Player, mittels eines USB-Ladekabels an die USB-Buchse (7) an.
3. Trennen Sie das aufgeladene Endgerät nach Beendigung des Ladevorgangs wieder von der LED Schreibtischleuchte.

Trennen Sie das Produkt bei Nichtgebrauch vom Netz.

12 Leuchtmittel tauschen

Die Leuchtmittel sind nicht tauschbar!

EN

8 Preparation

1. Compare the specifications of product, power supply and peripherals. These must be identical.
2. Check the scope of delivery for completeness and integrity.

9 Connecting

CAUTION **Risk of falling / of tripping hazard / of crushing**

- Only place on a solid, non-slipping and fireproof surface.
- Do not keep limbs between shearing parts.
- Install the system and devices attached to it in a way that persons cannot be injured, or objects not be damaged for example by dropping or stumbling.
- Use only the supplied 12 V power supply.

1. Align the lamp as shown in Fig. 2.
2. Plug the DC plug of the 12 V power supply unit (5) into the DC socket (6) of the LED desk lamp.
3. Connect the 12 V power supply unit to a freely and easily accessible outlet.

10 Switching on/off

- Turn the LED desk lamp on and off by pressing the ON/OFF switch (3).

11 Settings

11.1 Select light colour

When the LED lamp is commissioned for the first time, it is preset to the light colour "neutrally".

1. Switch on the LED desk lamp.
2. Select the desired light colour by pressing the MODE button (2). See Fig. 4.

The light colour changes from "neutral" to "warm white" and when pressed again from "warm white" to "cool white". If you press again, the light colour changes back to "neutral".

11.2 Adjusting the brightness

The product has a touch sensor (4) that controls the brightness within 5 brightness levels.

- Brighter: (∧)
- Darker: (∨)

11.3 Memory function

The settings of light colour and luminous intensity are stored. After switching the LED desk lamp off and on again, it lights up in the last set light colour and luminous intensity.

11.4 USB charging function

NOTICE *The USB charging function is only intended for external terminals. The LED desk lamp cannot be charged with this function!*

1. Before connecting a terminal device, check whether it can be adequately supplied with the power output of the LED desk lamp.
2. Connect a suitable USB terminal, e.g. smartphone, MP3 player, to the USB female (7) using a USB charging cable.
3. When charging is complete, disconnect the charged device from the LED desktop lamp.

Disconnect the product from the mains when not in use.

12 Replacing light sources

The light sources are not exchangeable!

FR

8 Préparation

1. Comparez les caractéristiques techniques du produit, du réseau électrique et des appareils périphériques. Ces données doivent être identiques.
2. Vérifiez le Contenu de livraison pour l‘exhaustivité et l‘intégrité.

9 Connexion

ATTENTION **Risque de chute/ de trébucher / d‘écrasement**

- Placez uniquement sur un support plat, antidérapant et ignifuge.
- Ne gardez pas membres entre parties en cisaillement.
- Installez le produit de sorte à ce qu’aucune personne ou aucun objet ne puisse être blessé/endommagé en chutant, trébuchant, etc.
- Utilisez uniquement l'bloc d’alimentation 12 V fourni.

1. Orientez la lampe comme indiqué sur l’illustr. 2.
2. Branchez la fiche CC du bloc d’alimentation 12 V (5) dans la prise femelle CC (6) de la lampe de bureau à LED.
3. Branchez le bloc d’alimentation 12 V à une prise libre et facilement accessible.

10 Mise en marche/à l’arrêt

- Appuyez sur le bouton tactile MARCHE/ARRÊT « ⏻ » (3) pour éteindre et allumer la lampe de bureau à LED.

11 Paramètres

11.1 Paramétrage de la couleur de la lumière

Lors de la première mise en service, la lampe à LED est préprogrammée sur la couleur de lumière « neutre ».

1. Allumez la lampe de bureau à LED. Voir l’illustr. 4.
2. Choisissez la couleur de lumière souhaitée en appuyant sur le bouton tactile MODE « (M) » (2).

La couleur de la lumière passe de « neutre » à « blanc chaud » et de « blanc chaud » à « blanc froid » en cas de nouvelle pression sur le bouton. Si vous réappuyez à nouveau, elle repasse à « neutre ».

11.2 Paramétrage de la luminosité

Le produit dispose d’un capteur tactile (4) qui règle la luminosité sur 5 niveaux.

Plus clair: « (∧) »

Plus sombre: « (∨) »

11.3 Fonction de mémoire

Les paramètres de la couleur de la lumière et de la luminosité sont enregistrés. Après avoir été éteinte et rallumée, la lampe de bureau à LED éclaire avec la luminosité et la couleur de lumière paramétrées lors de la dernière utilisation.

11.4 Fonction de charge USB

NOTE *La fonction de charge USB n’est conçue que pour les appareils externes. La lampe de bureau à LED ne peut pas être chargée à l’aide de cette fonction !*

1. Avant de connecter l’appareil, vérifiez que celui-ci peut être alimenté avec l’énergie de la lampe de bureau à LED.
2. Connectez un appareil USB adapté, tel qu’un smartphone ou un lecteur MP3, à la prise femelle USB (8) à l’aide d’un câble de charge USB.
3. Lorsque le processus de charge est terminé, déconnectez l’appareil rechargé de la lampe de bureau à LED.

Débranchez le produit lorsqu‘ils ne sont pas utilisés par le réseau.

12 Remplacement des ampoules

Les ampoules ne sont pas remplaçables !

IT

8 Preparazione

1. Confronto le specifiche del prodotto, alimentazione e periferiche. Deve essere lo stesso.
2. Controllare fornitura sia completa e garantire l'integrità.

9 Collegamento

ATTENZIONE **Pericolo di caduta/ di inciampare / di schiacciamento**

- Posizionare il prodotto solamente su una superficie piana, antiscivolo e ignifuga.
- Non tenere membra tra le parti di taglio.
- Montare il prodotto accertandosi che non arrechi danni a cose o lesioni a persone, ad es. evitando i rischi connessi a caduta, inciampo e simili.
- Utilizzare solo l'alimentatore 12 V in dotazione.

1. Orientare la lampada come mostrato nella fig. 2.
2. Inserire la spina CC dell’alimentatore da 12 V (5) nella presa CC (6) della lampada da tavolo a LED.
3. Infilare l’alimentatore da 12 V in una presa libera e ben accessibile.

10 Accensione/spegnimento

- Accendere e spegnare la lampada da tavolo a LED premendo il pulsante touch ON/OFF “ ⏻ ” (3).

11 Impostazioni

11.1 Regolare il colore della luce

Alla prima messa in funzione la lampada a LED è preimpostata sul colore della luce “neutro”.

1. Accendere la lampada da tavolo a LED.
2. Scegliere il colore della luce desiderato premendo il pulsante touch MODALITÀ “ (M) ” (2). Vedere fig. 4.

Il colore della luce cambia da “neutro” a “bianco caldo” e premendo nuovamente cambia da “bianco caldo” a “bianco freddo”. Se si preme di nuovo il colore della luce torna a “neutro”.

11.2 Regolare la luminosità

Il prodotto dispone di un sensore touch (4), che regola la luminosità in 5 livelli.

Più chiara: “ (∧) ”

Più scura: “ (∨) ”

11.3 Funzione memory

Le impostazioni del colore della luce e dell’intensità luminosa vengono salvate. Dopo aver spento e riacceso la lampada da tavolo a LED questa mantiene il colore della luce e l’intensità luminosa impostati per ultimi.

11.4 Funzione di ricarica USB

NOTIFICA *La funzione di ricarica USB è prevista solo per terminali esterni. La lampada da tavolo a LED non può essere ricaricata con questa funzione!*

1. Prima di collegare un terminale, verificare se questo può essere alimentato in modo sufficiente con l’erogazione di corrente della lampada da tavolo a LED.
2. Collegare un terminale USB adatto, ad. es. smartphone, lettore MP3, tramite un cavo di ricarica USB alla presa USB (8).
3. Al termine della ricarica scollegare il terminale ricaricato dalla lampada da tavolo a LED.

Scollegare il prodotto quando non viene utilizzato dalla rete.

12 Sostituire le lampadine

Le lampadine non possono essere sostituite.

Goobay®
by Wentronic GmbH | Pillmannstraße 12
38112 Braunschweig | Germany

Gebruiksaanwijzing
Instrukcja obsługi
Instrucciones de uso
Instrucțiuni de utilizare

Art. 55490

Ledbureaulamp High Bright aluminium
Lampa biurkowa LED High Bright aluminium
Lámpara LED de escritorio High Bright de aluminio
Lampă de birou cu LED, High Bright, aluminiu

Technische gegevens / Dane techniczne / Datos técnicos / Date tehnice

Article number	**55490**		
Input voltage (V⎓) Input Current (A)	12 1.5		
USB output Voltage (V⎓) Current (A)	5.0 1.0 max.		
Light sources	LEDs, SMD 2835		
Number of LEDs (pcs.)	36		
Power (W) Corresponds to light bulb (W)	7 38		
Energy efficiency class	A		
Light colour Rated luminous flux (lm) Colour temperature (K)	warm white 200 ±10% 2800-3300	cool white 220 ±10% 5000-5500	natural white 400 ±10% 4000-4500
Colour rendering index (Ra)	> 80		
Beam angle (°)	120		
Nominal life time (h)	30000		
Number of switching cycles (x)	30000		
Operating temperature (°C)	-5 ~ +40		
Protection level	IP20		
Dimmable	✓		
Housing material	ABS, Aluminium		
Housing colour	silver		
Dimensions (mm)	440 x 134 x 134		
Net weight (g)	980		
Power plug			
Input Output	100-240 V~ @ 50/60 Hz, 0.6 A 12 V⎓ ,1.5 A, 18 W		
Dimensions (mm)	97.30 x 47.13 x 74.24		
Weight (g)	120		

NL

1 Veiligheidsvoorschriften
1.1 Algemeen

- Lees de gebruiksaanwijzing voor gebruik volledig en zorgvuldig door.

Deze vormt een onderdeel van het product en bevat belangrijke aanwijzingen voor het correcte gebruik.

- Bewaar de gebruiksaanwijzing.

Deze moet bij twijfel en bij doorgifte van het product beschikbaar zijn.

- Vergelijk de technische gegevens van het product, het spanningsnet en de randapparatuur. Deze moeten identiek zijn.

Gevaar voor een elektrische schok

- In geval van nood, na gebruik en bij onweer de stekker uittrekken aan de stekkerbehuizing!
- De behuizing niet openen.
- Breng geen wijzigingen aan producten of accessoires aan.
- Aansluitingen en schakelcircuits niet kortsluiten.

Doelgroepinformatie

Niet geschikt voor kinderen en personen met lichamelijke en/of geestelijke beperkingen.

- Beveilig de verpakking, kleine onderdelen en isolatiemateri aal tegen onbedoeld gebruik.
- Kijk niet direct in de lichtbron.
- Richt de lichtbundel niet op de ogen van andere personen of van dieren.

Dit kan de ogen beschadigen!

- Houd ledematen niet tussen de scharende onderdelen.

Bewegende onderdelen van het product kunnen ledematen inklemmen of beknellen.

Warme oppervlakken

- Tijdens en onmiddellijk na gebruik niet aanraken.
- Vermijd de nabijheid tot ontvlambare oppervlakken en materialen.
- Plaats of hang geen voorwerpen op/aan de LED-bureaulamp. Dit kan tot brand leiden!

Warmteontwikkeling

- Niet afgedekt gebruiken.

Bedrijfs- en opslagomstandigheden

- Plaats, installeer en transporteer producten, productonderdelen en acces soires op een veilige manier.
- Gebruik product, productonderdelen en accessoires alleen in perfecte staat.
- Extreme belastingen, zoals warmte en koude, natheid en directe zonnestraling, microgolven alsmede trillingen en mechanische druk vermijden.
- Zorg voor voldoende vrije ruimte rondom het product om een goede belichting en voldoende bewegingsruimte te waarborgen.
- Bij vragen, defecten, mechanische beschadigingen, storingen of andere pro blemen die niet door de bijgevoegde documentatie kunnen worden verholpen, neemt u contact op met uw dealer of fabrikant.

2 Beschrijving en werking

Moderne interieurverlichting voor werkkamer, slaapkamer of kantoor.

- 3 verschillende lichtkleuren instelbaar - koud, neutraal en warm wit
- 5-traps dimmer met aanraakveld-bediening op de voet van de lamp
- geïntegreerde USB-oplaadaansluiting voor smartphone, gadgets enz.

3 Lieferumfang

Ledbureaulamp High Bright aluminium, netstekker, gebruiksaanwijzing

3 Gebruik conform de voorschriften

Een ander gebruik dan beschreven in het hoofdstuk „Beschrijving en werking“ of in de „Veiligheidsvoorschriften“ is niet toegestaan. Dit product mag alleen worden gebruikt in droge binnenruimten. Het niet in acht nemen en niet opvolgen van deze instructies en veiligheidsvoorschriften kan leiden tot ernstige ongevallen, lichamelijk letsel en materiële schade.

4 Onderhoud, verzorging, opslag en transport

- Laat onderhouds- en reparatiewerkzaamheden uitsluitend door gekwalificeerd personeel uitvoeren.
- Gebruik alleen een droge en zachte doek om te reinigen.
- Gebruik geen reinigingsmiddel en chemische producten.
- Als het product langere tijd niet wordt gebruikt, bewaar het dan in een droge en stofdichte omgeving en houd het buiten het bereik van kinderen.
- Bewaar de originele verpakking voor het transport en gebruik deze.

5 Aanwijzingen voor afvalverwijdering

Elektrische en elektronische apparaten mogen volgens de Europese AEEA-richtlijn niet met het huisvuil worden weggegooid. De onderdelen daarvan moeten gescheiden bij de recycling of de afvalverwijdering worden ingeleverd, omdat giftige en gevaarlijke onderdelen bij onvakkundige afvalver wijdering de gezondheid en het milieu duurzaam schade kunnen berokkenen. U bent als consument volgens de Duitse Wet op de elektronica (ElektroG) verplicht om elektrische en elektronische apparaten aan het einde van hun levensduur kosteloos terug te geven aan de fabrikant, de winkel of aan de daarvoor voorziene, openbare inzamelpunten. Bijzonderheden daarover regelt het betreffende nationale recht. Het symbool op het product, de gebruiksaanwijzing en/of de verpakking verwijst naar deze bepalingen. Met dit type scheiding van stoffen, recycling en afvalverwijdering van oude apparaten levert u een belangrijke bijdrage aan de bescherming van ons milieu.

AEEA nr.: 82898622

PL

1 Zasady bezpieczeństwa
1.1 Informacje ogólne

- Szczegółowo zapoznać się z całą instrukcją obsługi.

Instrukcja obsługi jest częścią składową produktu i zawiera ważne zasady prawidłowego użytkowania.

- Przechować instrukcję obsługi.

Instrukcja obsługi musi być dostępna w przypadku wątpliwości podczas obsługi, a także w razie przekazania produktu innym osobom.

- Należy porównać ze sobą dane techniczne wyrobu, napięcie sieciowe i dane urządzeń peryferyjnych. Wartości te muszą być identyczne.

Ryzyko porażenia prądem elektrycznym

- W sytuacji awaryjnej, po użyciu i w czasie burzy wtyczkę wyciągnąć bezpośrednio z obudowy!
- Pod żadnym pozorem nie otwierać obudowy.
- Nie modyfikować produktu ani wyposażenia dodatkowego.
- Nie zwierać przyłączy ani obwodów sterujących.

Informacje o grupie docelowej

Nie nadaje się dla dzieci i osób o ograniczonych zdolnościach fizycznych lub psychicznych.

- Zabezpieczyć opakowanie, drobne części i materiał izolacyjny przed przypad kowym użyciem.
- Nie wolno patrzeć bezpośrednio w źródło światła.
- Nie wolno kierować strumienia światła w oczy innych osób ani zwierząt.

Może w ten sposób dojść do uszkodzenia oczu!

- Nie wkładać kończyn pomiędzy elementy tnące.

Ruchome elementy produktu mogą doprowadzić do uwięzienia kończyn albo ich zgniecenia.

Gorące powierzchnie

- Nie dotykać w trakcie korzystania i bezpośrednio po zakończeniu.
- Unikać łatwopalnych powierzchni i materiałów.
- Nie kłaść ani nie wieszać żadnych przedmiotów na lampie biurkowej LED. Istnieje niebezpieczeństwo pożaru!

Przegrzanie

- Nie przykrywać produktu.

Warunki eksploatacji i przechowywania

- Produkt, jego części i wyposażenie dodatkowe umieścić w bezpiecznym miejscu, zamontować i przenieść.
- Korzystać jedynie z produktu, części produktu i wyposażenia dodatkowego w nienagannym stanie.
- Unikać skrajnych obciążeń, takich jak wysoka i niska temperatura, wilgoć i bezpośrednie działanie promieni słonecznych, mikrofale oraz wibracje i nacisk mechaniczny.
- Zachować odpowiednią ilość miejsca wokół produktu, zapewniającą dobrą wentylację i ruchomość.
- W razie pytań, awarii i uszkodzeń mechanicznych, usterek i innych problemów, których nie można rozwiązać na podstawie dołączonej dokumentacji zwrócić się do dystrybutora lub producenta.

2 Opis i funkcja

Nowoczesne oświetlenie do gabinetu, sypialni lub biura.

- 3 różne barwy światła do wyboru – biała zimna, biała neutralna i biała ciepła
- panel dotykowy w podstawie lampy z 5-stopniowym ściemniaczem
- wbudowane gniazdo USB do ładowania smartfonów, gadżetów itp

3 Lieferumfang

Lampa biurkowa LED High Bright aluminium, wtyczka sieciowa, instrukcja obsługi

3 Zastosowanie zgodne z przeznaczeniem

Użytkowanie w sposób inny niż opisano w rozdziałach „Opis i funkcje” oraz „Zasady bezpieczeństwa” jest niedopuszczalne. Niniejszy produkt może być stosowany wyłącznie w suchych po mieszczeniach. Nieprzestrzeganie tych postanowień i zasad bezpieczeństwa może doprowadzić do poważnych wypadków oraz szkód osobowych i materialnych.

4 Konserwacja, pielęgnacja, przechowywanie i transport

- Prace konserwacyjne i naprawcze mogą być wykonywane wyłącznie przez specjalistów.
- Do czyszczenia używać wyłącznie suchej i miękkiej ściereczki.
- Nie stosować żadnych środków czyszczących i chemicznych.
- W przypadku nieużywania przez dłuższy czas produkt przechowywać w miejscu niedostępnym dla dzieci, w suchym otoczeniu chronionym przed pyłem.
- Przechować oryginalne opakowanie i skorzystać z niego w przypadku trans portu.

5 Wskazówki dotyczące odpadów

Zgodnie z europejską dyrektywą WEEE urządzeń elektrycznych i elektronic znych nie wolno wyrzucać razem z odpadami domowymi. Ich elementy składowe trzeba osobno przekazać do recyklingu lub utylizacji, ponieważ nieprawidłowo zutylizowane substancje toksyczne lub niebezpieczne mogą trwale zaszkodzić zdrowiu i środowisku.
Po zakończeniu przydatności produktu, klienci są zobowiązani obowiązującymi przepisami do usuwania urządzeń elektrycznych i elektronicznych poprzez ich bezpłatne przekazanie producentowi, dostawcy lub przekazanie do public znych miejsc zbiórki. Szczegóły są regulowane przepisami krajowymi.
Obecność tego symbolu na produkcie, w podręczniku użytkownika, albo na opakowaniu implikuje te określenia. Poprzez stosowanie tego rodzaju separacji odpadów, stosowania i usuwania odpadów, jakimi są zużyte urządzenia, użytkownicy mają swój udział w ochronie środowiska naturalnego.

WEEE Nr.: 82898622

ES

1 Instrucciones de seguridad
1.1 General

- Lea las instrucciones de operación completa y cuidadosamente antes de usar.

Las instrucciones de operación son parte del producto y contienen información importante para el uso correcto.

- Guarde las instrucciones de operación.

Las instrucciones de operación deben estar disponibles en caso de incertidumbre y transmisión del producto.

- Comparar los datos técnicos del producto con los de la red eléctrica y los dispositivos periféricos. Estos deben ser idénticos.

Peligro de descarga eléctrica

- En caso de emergencia, después del uso y durante las tormentas eléctricas, desenchufe el cable de alimentación directamente de la carcasa del enchufe.
- No abra la carcasa.
- No modifique el producto y los accesorios.
- No cortocircuite las conexiones y los circuitos.

Información sobre destinatarios

No adecuado para niños ni personas cuyas capacidades físicas y/o psíquicas estén limitadas.

- Proteja el embalaje, las piezas pequeñas y el material aislante contra un uso accidental.
- No mire nunca directamente la luz.
- No apunte nunca a los ojos de personas o animales con el haz de luz.

Hacerlo podría causar lesiones oculares.

- No sitúe las extremidades entre piezas cortantes.

Las partes móviles del producto pueden provocar el aprisionamiento o aplastamiento de extremidades.

Superficies calientes

- No lo toque durante ni inmediatamente después de su uso.
- Evite la cercanía a materiales y superficies inflamables.
- No ponga ni cuelgue ningún objeto en/de la lámpara LED de escritorio. Existe peligro de incendio.

Acumulación de calor

- No cubra el producto.

Condiciones de funcionamiento y almacenamiento

- Coloque, instale y transporte de forma segura el producto, sus piezas y sus accesorios.
- Utilice el producto, las piezas del producto y los accesorios solo si están en perfecto estado.
- Evite exponer el dispositivo a cargas extremas, como calor y frío, humedad y la radiación directa del sol, así como a vibraciones y presión mecánica.
- Mantenga suficiente espacio alrededor del producto para garantizar su buena ventilación y movilidad.
- En caso de defectos, daños mecánicos, averías y otros problemas que no se puedan resolver con la documentación incluida, póngase en contacto con el vendedor o el fabricante.

2 Descripción y funcionamiento

Moderna iluminación de interior para el despacho, el dormitorio o la oficina.

- 3 colores de luz diferentes y regulables: blanco frío, neutro y cálido
- atenuador de intensidad de 5 niveles con control mediante mando táctil en la base de la lámpara
- toma USB integrada para carga de teléfonos inteligentes, dispositivos, etc.

3 Volumen de suministro

Lámpara LED de escritorio High Bright de aluminio, enchufe, instrucciones de uso

3 Uso conforme a lo previsto

No se permite un uso distinto al descrito en el capítulo «Descripción y funcionamiento» o «Instrucciones de seguridad». Este producto solamente se puede utilizar en interiores secos. La inobservancia y el incumplimiento de estas normas e indicaciones de seguridad pueden derivar en acciden tes graves, daños personales y materiales.

4 Mantenimiento, conservación, almacenamiento y transporte

- Los trabajos de mantenimiento y reparación solo deben ser realizados por personal especializado.
- Utilice solo un paño seco y suave para realizar la limpieza.
- No utilice productos de limpieza ni productos químicos.
- En caso de no utilizarse durante un tiempo prolongado, almacene el producto lejos del alcance de los niños en un lugar seco y resguardado del polvo.
- Conserve y utilice el embalaje original para el transporte.

5 Indicaciones para la eliminación

De acuerdo con la directiva RAEE europea, los dispositivos eléctricos y electrónicos no se deben desechar junto con los residuos domésticos.
Sus componentes deben reciclarse o desecharse por separado, ya que la eliminación de forma inadecuada de los componentes tóxicos o peligrosos puede ocasionar perjuicios duraderos a la salud y al medio ambiente.
Según la ley alemana de dispositivos eléctricos (ElektroG), como usuario está obligado a devolver los dispositivos eléctricos y electrónicos al fabricante, al lugar de venta o a un centro público de recogida al final de su vida útil, de forma gratuita. Los detalles específicos se articulan mediante la legislación del país. El símbolo en el producto, el manual del operador y/o el embalaje señala estas normas. Con esta forma de separación de sustancias, reciclaje y eliminación de dispositivos obsoletos contribuye de forma importante a la protección del medio ambiente. RAEE n.º: 82898622

RO

1 Indicații de siguranță
1.1 Informații generale

- Înainte de folosire, citiți manualul de utilizare complet și cu atenție.

Manualul de utilizare este parte componentă a produsului și conține indicații importante privind utilizarea corectă.

- Păstrați manualul de utilizare.

Manualul de utilizare trebuie să fie disponibil în caz de incertitudini și la instrăinarea produsului.

- Comparați datele tehnice ale produsului, rețelei de energie electrică, dispozitivelor periferice. Acestea trebuie să fie identice.

Pericol de electrocutare

- În caz de pericol, după folosire și în caz de furtună, scoateți ștecărul direct de la carcasă!
- Nu deschideți carcasa.
- Nu modificați produsul și accesoriile.
- Nu scurtcircuitați racordurile și circuitele.

Informații despre grupurile țintă

Nu este adecvat pentru copii și persoane cu dizabilități fizice și/sau psihice.

- Asigurați-vă că ambalajul, piesele mici și materialul izolant nu sunt utilizate accidental.
- Nu priviți niciodată direct în sursa de lumină.
- Nu îndreptați fasciculul luminos spre ochii altor oameni sau animale.

Ochii pot fi astfel afectați!

- Aveți grijă ca membrele să nu ajungă între piesele în forfecare.

Piesele mobile ale produsului pot prinde membrele și le pot strivi.

Suprafețe încinse

- Nu atingeți în timpul utilizării și nici imediat după utilizare.
- Evitați apropierea de suprafețe și substanțe inflamabile.
- Nu așezați și nu atârnați obiecte pe/de lampa de birou cu leduri. Există pericolul de incendiu!

Acumulare de căldură

- Nu acoperiți produsul.

Condiții de funcționare și depozitare

- Plasați, instalați și transportați produsul, piesele produsului și accesoriile în siguranță...
- Folosiți produsul, piesele produsului și accesoriile doar în stare perfectă.
- Evitați solicitările extreme precum căldura și frigul, umezeala și expunerea directă la soare, microundele și vibrațiile, precum și presiunea mecanică.
- Păstrați suficient spațiu în jurul produsului pentru a asigura o bună ventilație și mobilitate.

Wijzigingen voorbehouden. | Z zastrzeżeniem zmian. | Reservado el derecho a realizar modificaciones. | Ne rezervăm dreptul la modificări.

Goobay®
by Wentronic GmbH | Pillmannstraße 12
38112 Braunschweig | Germany

- Dacă aveți întrebări, dacă apar defecte, deteriorări mecanice, avarii și alte probleme ce nu se pot elimina folosind documentația asociată, adresați-vă comerciantului sau producătorului..

2 Descriere și funcții

Iluminare modernă de interior pentru cameră de lucru, dormitor sau birou
- 3 culori diferite ale luminii, reglabile - alb rece, alb neutru și alb cald
- regulator al intensității luminoase în 5 trepte cu operare cu câmp tactil pe piciorul lămpii
- mufă de încărcare USB integrată pentru smartphone, dispozitive etc.

3 Volum de livrare

Lampă de birou cu LED, High Bright, aluminiu, fișă de alimentare, instrucțiuni de utilizare

4 Utilizare conformă prevederilor

Nu este permisă o altă utilizare decât cea descrisă în capitolul „Descriere și funcții" respectiv „Indicații de siguranță". Prezentul produs se poate folosi doar în încăperi interioare uscate. Nerespectarea acestor prevederi și a indicațiilor de siguranță poate duce la accidente grave, rănirea persoanelor și daune materiale.

5 Întreținere, îngrijire, depozitare și transport

- Lucrările de întreținere și reparații pot fi executate doar de personal calificat.
- Pentru curățare, folosiți doar o lavetă uscată și moale.
- Nu folosiți detergenți și substanțe chimice.
- În caz de neutilizare îndelungată, depozitați produsul într-un loc inaccesibil copiilor, într-un mediu uscat și fără praf.
- Păstrați ambalajul original pentru transport și folosiți-l.

6 Indicații privind eliminarea

Conform Directivei Europene privind deșeurile de echipamente electrice și electronice (DEEE), nu este permisă eliminarea echipamentelor electrice și electronice împreună cu gunoiul menajer. Părțile componente ale acestora trebuie să fie predate separat pentru reciclare sau eliminare, deoarece componentele toxice și periculoase pot afecta sănătatea și mediul, dacă nu sunt eliminate în mod adecvat. Conform reglementărilor pentru eliminarea deșeurilor, în calitate de consumator, sunteți obligat să predați gratuit dispozitivele electrice sau electronice la sfârșitul duratei lor de funcționare la producători, la punctele de vânzare sau la punctele de colectare. Particularitățile în acest sens sunt reglementate de legislația națională respectivă. Simbolul de pe produs, de pe manualul de utilizare sau/și de pe ambalaj semnalează aceste dispoziții. Prin acest mod de separare a materialelor, de valorificare și eliminare a dispozitivelor vechi veți aduce o contribuție importantă la protecția mediului. DEEE nr. 82898622

7 Bedieningselementen en onderdelen | Elementy obsługowe i części | Elementos de manejo y piezas del producto | Elementi dicomandoepartidiprodotto

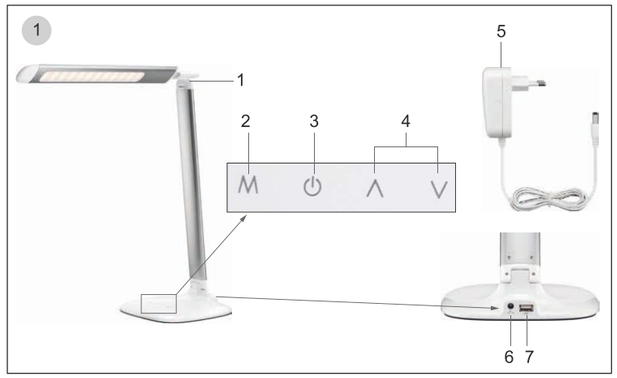

1	Ledbureaulamp	2	Lichtkleurmodus
3	AAN/UIT	4	Helderheid
5	Netstekker 12 V	6	DC-contactdoos
7	USB 2.0-aansluiting (type A)		
1	Lampa biurkowa LED	2	Tryb barwy światła
3	WŁĄCZ/WYŁĄCZ	4	Jasność
5	Wtyczka sieciowa 12 V	6	Gniazdo DC
7	Gniazdo USB 2.0 (typ A)		
1	Lámpara LED de escritorio	2	Lichtkleurmodus
3	AAN/UIT	4	Helderheid
5	Enchufe de 12 V	6	Conector CC
7	USB 2.0-aansluiting (type A)		
1	Lampă de birou cu LED	2	Moduri cu lumină colorată
3	PORNIT/OPRIT	4	luminozitate
5	Ffișă de alimentare 12 V	6	Mufă CC
7	mufe mamă USB 2.0 (tip A)		

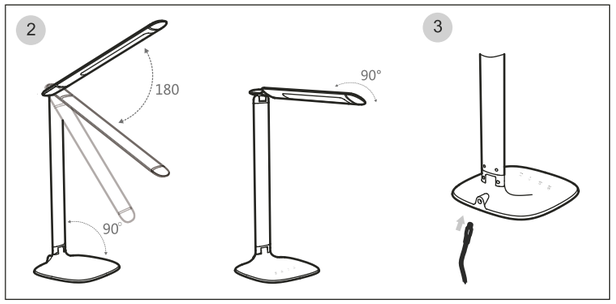

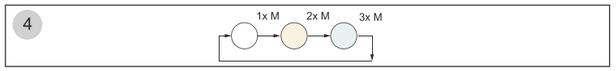

NL

8 Voorbereiding

1. Vergelijk de technische gegevens van het product, het spanningsnet en de randapparatuur. Deze moeten identiek zijn.
2. Controleer of de leveringsomvang volledig en onbeschadigd is.

9 Aansluiting

VOORZICHTIG **Valgevaar / Struikelgevaar / Gevaar voor beknelling**
- Plaats alleen op een vlakke en stroeve ondergrond.
- Houd ledematen niet tussen de scharende onderdelen.
- Installeer het product zodanig dat personen of voorwerpen niet kunnen worden verwond of beschadigd, bijv. door vallen, struikelen en dergelijke.
- Gebruik alleen de meegeleverde 12 V netstekker.

1. Plaats de lamp in de juiste stand, zoals getoond in afb. 2.
2. Steek de gelijkstroomstekker van de 12V-adapter (5) in de gelijkstroomaansluiting (6) van de LED-bureaulamp.
3. Steek de 12V-adapter in een vrij en goed toegankelijk stopcontact.

10 IN-/UIT-schakelen

- Schakel de LED-bureaulamp aan en uit door op het AAN-/UIT-aanraakveld ' ⏻ ' (3) te drukken.

11 Instellingen

11.1 Lichtkleur instellen

Bij de eerste inbedrijfname is de LED-lamp ingesteld op de lichtkleur 'neutraal'.
1. Schakel de LED-bureaulamp in.
2. Kies de gewenste lichtkleur door op het MODUS-aanraakveld ' Ⓜ ' (2) te drukken. Zie afb. 4.

De lichtkleur verandert van 'neutraal' naar 'warm wit' en bij nogmaals drukken van 'warm wit' naar 'koud wit'. Als u nog een keer drukt, verandert de lichtkleur weer naar 'neutraal'.

11.2 Helderheid instellen

Het product is voorzien van een aanraaksensor (4) waarmee u in vijf trappen de helderheid kunt instellen.

Helderder: ' ∧ ' , ***donkerder:*** ' ∨ '

11.3 Memoryfunctie

De ingestelde lichtkleur en helderheid worden opgeslagen. Als u de LED-bureaulamp uitschakelt en daarna opnieuw inschakelt, zal deze gaan branden met de laatst ingestelde lichtkleur en helderheid.

11.4 USB-oplaadfunctie

ATTENTIE! *De USB-oplaadfunctie is uitsluitend bestemd voor externe eindapparaten. De LED-bureaulamp kan niet worden opgeladen via deze functie!*

1. Controleer voordat u een eindapparaat aansluit of dit apparaat voldoende voeding ontvangt uit de stroomuitgang van de LED-bureaulamp.
2. Sluit een geschikt USB-eindapparaat, zoals een smartphone of MP3-speler, met behulp van een USB-oplaadkabel aan op de USB-aansluiting (8).
3. Verwijder het opgeladen eindapparaat uit de LED-bureaulamp nadat het opladen is voltooid.

Koppel het product los van de voedingsspanning, wanneer het niet in gebruik is.

12 LED-lampen vervangen

De LED-lampen kunnen niet worden vervangen!

PL

8 Przygotowanie

1. Należy porównać ze sobą dane techniczne wyrobu, napięcie sieciowe i dane urządzeń peryferyjnych. Wartości te muszą być identyczne.
2. Sprawdzić zawartość opakowania pod względem kompletności i integralności.

9 Przyłącze

OSTROŻNIE **Ryzyko upadku / Ryzyko potknięcia się / Niebezpieczeństwo przygniecenia**
- Stawiać tylko na równym, ognioodpornym podłożu z antypoślizgowym.
- Nie wkładać kończyn pomiędzy elementy tnące.
- Zainstalować produkt tak, aby żadne osoby nie odniosły obrażeń, np. wskutek . upadku lub potknięcia, ani nie uszkodzić żadnych przedmiotów.
- Należy korzystać wyłącznie z dołączonego wtyczka sieciowa 12 V.

1. Skierować lampę w sposób pokazany na rys. 2.
2. Podłączyć wtyk DC zasilacza 12 V (5) do gniazda DC (6) lampy biurkowej LED.
3. Podłączyć zasilacz 12 V do wolnego i łatwo dostępnego gniazda wtykowego.

10 Włączanie/wyłączanie

- Lampę biurkową LED można włączyć i wyłączyć naciskając pole dotykowe WŁĄCZ/WYŁĄCZ " ⏻ " (3) .

11 Ustawienia

11.1 Ustawianie barwy światła

Domyślne ustawienie barwy światła w lampie LED po pierwszym uruchomieniu to barwa „neutralna".
1. Włączyć lampę biurkową LED.
2. Naciskając pole dotykowe TRYBU " Ⓜ " (2) wybrać żądaną barwę światła. Patrz rys. 4.

Barwa światła zmienia się z „neutralnej" na „ciepłą biel", a po kolejnym naciśnięciu z „ciepłej bieli" na „zimną biel". Ponowne naciśnięcie spowoduje zmianę barwy światła z powrotem na „neutralną".

11.2 Ustawianie jasności

Produkt jest wyposażony w czujnik dotyku (4) umożliwiający 5-stopniową regulację jasności.

Jaśniej: " ∧ " , ***Ciemniej:*** " ∨ "

11.3 Funkcja pamięci

Ustawienia barwy i natężenia światła są zapisywane. Po wyłączeniu i ponownym włączeniu lama biurkowa LED emituje światło zgodnie z ostatnimi ustawieniami barwy i natężenia.

11.4 Funkcja ładowania przez USB

UWAGA *Funkcja ładowania przez USB dotyczy wyłącznie zewnętrznych urządzeń końcowych. Przy użyciu tej funkcji nie można naładować lampy biurkowej LED!*

1. Przed podłączeniem urządzenia końcowego należy sprawdzić, czy lampa biurkowa LED zapewnia natężenie prądu wystarczające do naładowania urządzenia.
2. Przy użyciu kabla do ładowania USB podłączyć kompatybilne urządzenie USB np. smartfon albo odtwarzacz MP3 do gniazda USB (8).
3. Po zakończeniu ładowania odłączyć urządzenie końcowe od lampy biurkowej LED.

Odłączyć produkt od zasilania sieciowego, kiedy nie jest używany.

12 Wymiana źródeł światła

Źródła światła nie podlegają wymianie.

ES

8 Preparación

1. Comparar los datos técnicos del producto con los de la red eléctrica y los dispositivos periféricos. Estos deben ser idénticos.
2. Compruebe que el volumen de suministro esté completo e íntegro.

9 Conexión

CUIDADO **Peligro de caida / Riesgo de tropiezo / Peligro de aplastamiento**
- Colocar únicamente sobre una base plana y antideslizante.
- No sitúe las extremidades entre piezas cortantes.
- Instale el producto de manera que no cause lesiones ni daños a personas o cosas, por ejemplo, al caerse o tropezar.
- Utilice únicamente enchufe de 12 V suministrada.

1. Ajuste la lámpara como muestra la figura 2.
2. Inserte el conector de CC del alimentador de 12 V (5) en la toma de CC (6) de la lámpara LED de escritorio.
3. Enchufe el alimentador de 12 V a una toma de corriente libre y de fácil acceso.

10 Encender y apagar

- Para encender y apagar la lámpara LED de escritorio, pulse la superficie táctil de ON/OFF ⏻ (3).

11 Ajustes

11.1 Ajustar el color de la luz

La primera vez que se utilice, la lámpara LED estará preajustada con el color neutral.
1. Encienda la lámpara LED de escritorio.
2. Seleccione el color de luz que desee pulsando la superficie táctil del modo Ⓜ (2). Véase la figura 4.

El color de la luz cambiará de neutral a blanco cálido y, si la pulsa de nuevo, de blanco cálido a blanco frío. Si se pulsa otra vez, volverá al color neutral.

11.2 Ajustar la luminosidad

El producto dispone de un sensor táctil (4) que permite elegir entre cinco niveles de luminosidad.

Más claro: ∧ , ***Más oscuro:*** ∨

11.3 Función de memoria

Los ajustes de color e intensidad de la luz se guardan. Al apagar y volver a encender la lámpara LED de escritorio, se encenderá con el color y la intensidad de la última vez.

11.4 Función de carga por USB

ATENCIÓN *La función de carga por USB solamente está prevista para dispositivos externos.*
La lámpara LED de escritorio no se puede cargar con esta función.

1. Antes de conectar cualquier dispositivo, compruebe que la corriente que suministra la lámpara LED de escritorio sea suficiente para alimentarlo.
2. Conecte a la toma USB (8) un dispositivo USB apropiado (por ejemplo, un móvil o un reproductor de MP3) mediante un cable de carga por USB.
3. Desconecte el dispositivo de la lámpara LED de escritorio una vez que termine de cargarse.

Desconecte el producto de la red cuando no esté en uso.

12 Cambiar la bombilla

Las bombillas no se pueden cambiar.

RO

8 Pregătire

1. Comparați datele tehnice ale produsului, rețelei de energie electrică, dispozitivelor periferice. Acestea trebuie să fie identice.
2. Controlați dacă volumul livrat este complet și intact.

9 Racord

PRECAUȚIE **Pericol de cădere / Pericol de împiedicare / Pericol de strivire**
- Poziționați dispozitivul doar pe o suprafață plană și antiderapantă.
- Aveți grijă ca membrele să nu ajungă între piesele în forfecare.
- Instalați produsul în așa fel încât să nu fie rănite persoane sau să se producă .. daune materiale, de exemplu asociate cu căderea, împiedicarea sau altele asemenea.
- Folosiți doar sursa de ffișă de alimentare 12 V furnizată.

1. Orientați lampa așa cum se arată în figura 2.
2. Introduceți fișa DC a sursei de alimentare de 12 V (5) în mufa DC (6) a lămpii de birou cu leduri.
3. Introduceți adaptorul de alimentare de 12 V într-o priză liberă și ușor accesibilă.

10 PORNIRE/OPRIRE

- Porniți și opriți lampa de birou cu leduri apăsând butonul tactil PORNIT/OPRIT ⏻ (3).

11 Reglaje

11.1 Reglarea culorii luminii

La prima punere în funcțiune, lampa cu leduri este presetată la culoarea „neutră" a luminii.
1. Porniți lampa de birou cu leduri.
2. Selectați culoarea dorită a luminii apăsând butonul tactil " Ⓜ " (2). A se vedea figura 4.

Culoarea luminii se schimbă de la „neutru" la „alb-cald", iar când se apasă din nou de la „alb-cald" la „alb-rece". Dacă se apasă din nou, culoarea luminii se modifică din nou la „neutru".

11.2 Reglarea luminozității

Produsul dispune de un senzor tactil (4) care controlează luminozitatea în cadrul a 5 niveluri de luminozitate.

Mai deschis: " ∧ "

Mai închis: " ∨ "

11.3 Funcția de memorie

Setările pentru culoarea și intensitatea luminii sunt salvate. După oprirea și pornirea din nou a lămpii de birou cu leduri, aceasta se aprinde în ultima culoare și luminozitate setată.

11.4 Funcție de încărcare prin USB

ATENȚIE *Funcția de încărcare prin USB este destinată numai dispozitivelor externe. Lampa de birou cu leduri nu poate fi încărcată prin intermediul acestei funcții!*

1. Înainte de a conecta un dispozitiv, verificați dacă acesta poate fi alimentat în mod suficient cu sursa de alimentare a lămpii de birou cu leduri.
2. Conectați un dispozitiv USB adecvat, de exemplu smartphone, player MP3, prin intermediul unui cablu de încărcare USB la mufa USB (8).
3. Deconectați dispozitivul încărcat de la lampa de birou cu leduri după încheierea procesului de încărcare.

În caz de neutilizare, decuplați produsul de la rețea.

12 Înlocuirea becurilor

Becurile nu pot fi înlocuite!

Wijzigingen voorbehouden. | Z zastrzeżeniem zmian. | Reservado el derecho a realizar modificaciones. | Ne rezervăm dreptul la modificări.
Goobay®
by Wentronic GmbH | Pillmannstraße 12
38112 Braunschweig | Germany

Brugervejledning
Bruksanvisning
Käyttöohjeiden
Návod k použití

Art. 55490

LED-skrivebordslampe, High Bright-aluminium
LED-skrivbordslampa High Bright Aluminium
LED-kirjoituspöytävalaisin High Bright AluminiumLampä
LED lampa na psací stůl High Bright, hliník

Tekniske data / Tekniska data / Tekniset tiedot / Technická data

Article number	**55490**		
Input voltage (V⎓) Input Current (A)	12 1.5		
USB output Voltage (V⎓) Current (A)	5.0 1.0 max.		
Light sources	LEDs, SMD 2835		
Number of LEDs (pcs.)	36		
Power (W) Corresponds to light bulb (W)	7 38		
Energy efficiency class	A		
Light colour Rated luminous flux (lm) Colour temperature (K)	warm white 200 ±10% 2800-3300	cool white 220 ±10% 5000-5500	natural white 400 ±10% 4000-4500
Colour rendering index (Ra)	> 80		
Beam angle (°)	120		
Nominal life time (h)	30000		
Number of switching cycles (x)	30000		
Operating temperature (°C)	-5 ~ +40		
Protection level	IP20		
Dimmable	✓		
Housing material	ABS, Aluminium		
Housing colour	silver		
Dimensions (mm)	440 x 134 x 134		
Net weight (g)	980		
Power plug			
Input Output	100-240 V~ @ 50/60 Hz, 0.6 A 12 V⎓ ,1.5 A, 18 W		
Dimensions (mm)	97.30 x 47.13 x 74.24		
Weight (g)	120		

DK

1 Sikkerhedsanvisninger
1.1 Generelt
- Læs brugsanvisningen helt og omhyggeligt igennem før ibrugtagning.

Brugsanvisningen er en integreret del af produktet og indeholder vigtige anvisninger for korrekt brug.
- Gem brugsanvisningen.

Brugsanvisningen skal være tilgængelig i tilfælde af usikkerhed, og hvis du giver produktet videre.

Fare for elektrisk stød
- I nødstilfælde, efter brug og i tordenvejr skal netstikket trækkes ud. Husk at trække i stikket!
- Åbn ikke kabinettet.
- Modificer ikke produktet og tilbehøret.
- Kortslut ikke tilslutninger og koblingskredse.

Information om målgrupper

Egner sig ikke til børn og personer med nedsatte fysiske og/eller psykiske evner.
- Sørg for, at sikre emballage, smådele og isoleringsmateriale mod utilsigtet anvendelse.
- Se aldrig direkte ind i lyskilden.
- Ret aldrig lysstrålen mod andre personers eller dyrs øjne.

Dette kan medføre øjenskaber!
- Hold ikke legemsdele ind mellem knivdele.

Bevægelige produktdele kan klemme eller knuse kropsdele.

Varme overflader
- Må ikke berøres under og lige efter brugen.
- Undgå at komme i nærheden af brændbare overflader og materialer.
- Undgå at lægge eller hænge andre ting på LED-skrivebordslampen. Brandfare!

Varmeakkumulering
- Dæk ikke produktet til.

Drifts- og opbevaringsbetingelser
- Sørg for at placere, installere og transportere produkt, produktdele og tilbehør på sikker vis.
- Anvend kun produktet, produktdelene og tilbehøret i fejlfri stand.
- Undgå ekstreme belastninger som varme og kulde, nedbør og direkte solindstråling, mikrobølger samt vibrationer og mekaniske tryk.
- Sørg for tilstrækkelig plads omkring produktet for at sikre god ventilation og mobilitet.
- Kontakt forhandleren eller producenten i tilfælde af spørgsmål, defekter, mekaniske skader, fejl og andre problemer, som ikke kan løses ved hjælp af den medfølgende dokumentation.

2 Beskrivelse og funktion
Moderne indendørs belysning til arbejdsværelse, soveværelse eller kontor.
- 3 forskellige lysfarver kan indstilles - kold, neutral og varm hvid
- 5-trins-lysdæmper med touchpanel-betjening for enden af lampen
- integreret USB-ladehunstik til smartphone, gadgets etc.

3 Leveringsomfang
LED-skrivebordslampe, High Bright-aluminium, netstik, brugervejledning

4 Bestemmelsesmæssig anvendelse
Enhver anvendelse, der afviger fra kapitlet »Beskrivelse og funktion« eller »Sikkerhedsanvisninger«, er ikke tilladt. Dette produkt må kun anvendes indendørs i tørre rum. Hvis disse bestemmelser og sikkerhedsanvisnger ikke følges eller overholdes, kan det medføre alvorlige ulykker, person- og tingsskader.

5 Vedligeholdelse, pleje, opbevaring og transport
- Vedligeholdelse og reparationer skal altid udføres af fagkompetent personale.
- Anvend altid en tør og blød klud til rengøring.
- Anvend aldrig rengøringsmidler og kemikalier.
- Opbevar produktet utilgængeligt for børn og på et tørt og støvbeskyttet sted, hvis det ikke skal bruges i længere tid.
- Gem og anvend den originale emballage, hvis produktet på et tidspunkt skal transporteres.

6 Om bortskaffelse
Elektriske og elektroniske apparater må iht. Rådets WEEE-direktiv ikke bortskaffes med almindeligt husholdningsaffald. Apparaternes bestanddele skal sorteres og bortskaffes separat på en kommunal genbrugsstation, fordi giftige og farlige bestanddele ved forkert bortskaffelse kan skade sundheden og miljøet. Som forbruger er du forpligtet til efter gældende lov at returnere elektrisk og elektronisk affald til producenten, forhandleren, eller til en offentlig opsamlingssted ved afslutning af produktets levetid. Detaljerne reguleres i de nationale lovgivning. Symbolet på dette produkt, i bruger manualen, eller på indpakningen opfylder disse regler. Med denne form for affaldssortering, anvendelse, og affaldsgenbrug opnår du en vigtig del i at bevare miljøet.
WEEE No: 82898622

SE

1 Säkerhetsanvisningar
1.1 Allmänt
- Läs igenom bruksanvisningen noggrant och i sin helhet innan du använder produkten.

Bruksanvisningen är en del av produkten och innehåller viktiga anvisningar om korrekt användning.
- Spara bruksanvisningen.

Bruksanvisningen måste konsulteras om du är osäker på något och medfölja om produkten byter ägare.

Risk för elstötar
- Vid nödfall, efter användning och vid åskväder ska du dra ur kontakten!
- Öppna inte käpan.
- Produkten och dess tillbehör får inte modifieras.
- Kortslut inte anslutningar och kopplingskretsar.

Målgruppsinformation

Inte avsedd för barn och personer med nedsatt fysisk och/eller mental förmåga.
- Se till att förpackning, smådelar och isoleringsmaterial inte används på annat sätt än avsett.
- Titta aldrig direkt in i ljuskällan.
- Rikta aldrig ljusstrålen direkt i ögonen på andra personer eller på djur.

Det kan skada ögonen!
- Håll alla kroppsdelar på avstånd från skärbladen.

Rörliga produktdelar kan leda till att kroppsdelar kommer i kläm eller krossas.

Heta ytor
- Får inte beröras vid eller direkt efter användning.
- Undvik närhet till lättantändliga ytor och material.
- Lägg eller häng inga föremål på LED-skrivbordslampan. Det finns en brandrisk!

Överhettning
- Täck inte över produkten.

Användnings- och förvaringsförhållanden
- Placera, installera och transportera produkten, produktdelar och tillbehör på ett säkert sätt.
- Använd bara produkten, produktdelar och tillbehör om de är i felfritt skick.
- Undvik extrema belastningar som hetta och kyla, fukt och direkt solljus, mikrovågor samt vibrationer och mekaniskt tryck.
- Håll tillräckligt med utrymme fritt runt produkten, för att garantera en god ventilation och mobilitet.
- Kontakta återförsäljaren eller tillverkaren vid frågor, defekter, mekaniska skador, störningar eller andra problem som inte kan lösas med hjälp av de medföljande anvisningarna.

2 Beskrivning och funktion
Modern inomhusbelysning för arbetsrum, sovrum eller kontor.
- 3 olika ljusfärger kan ställas in – kall-, neutral- och varmvitt
- dimmer med fem lägen och manövrering via beröringsfält på lampfoten
- integrerat USB-laddningsuttag 5 V/1 A för smartphone, apparater etc.

3 Leveransomfång
LED-skrivbordslampa High Bright Aluminium, nätkontakt, bruksanvisning

4 Avsedd användning
Produkten får inte användas på annat sätt än som beskrivs i kapitlet ”Beskrivning och funktion” eller ”Säkerhetsanvisningar”. Denna produkt får bara användas i torra inomhusmiljöer. Underlåtenhet att följa dessa be stämmelser och säkerhetsanvisningarna kan leda till svåra olyckor och/eller person- och sakskador.

5 Underhåll, vård, lagring och transport
- Underhålls- och reparationsarbeten får endast utföras av fackpersonal.
- Använd endast en torr och mjuk trasa vid rengöring.
- Använd inte rengöringsmedel eller kemikalier.
- Om produkten inte ska användas under en längre tid ska den förvaras utom räckhåll för barn på en torr och dammfri plats.
- Spara originalförpackningen och använd den om produkten ska transporteras.

6 Avfallshantering
Elektriska och elektroniska produkter får enligt EU-direktiv WEEE inte kastas i hushållsavfallet. Produktens olika delar måste separeras och skickas till återvinning eller avfallshantering eftersom giftiga och farliga komponenter kan orsaka skador på hälsa och miljö om de hanteras på fel sätt.
Du som konsument är förpliktigad enligt lag att lämna elektriska eller elektroniska apparater till insamlingsplatser eller till återförsäljaren vid slutet av apparatens livstid. Detaljer regleras i nationella lagar. Symbolerna på produkten, i bruksanvisningen eller på förpackningen hänvisar till dessa villkor. Med denna avfallsseparering, tillämpning och avfallshantering bidrar du till att förbättra miljön. WEEE-nr: 82898622

FI

1 Turvallisuusohjeet
1.1 Yleistä
- Lue käyttöohje kokonaan ja huolellisesti ennen käyttöä.

Käyttöohje on osa tuotetta ja sisältää tärkeitä ohjeita oikeasta käytöstä.
- Säilytä käyttöohje.

Käyttöohjeen tulee olla käytettävissä epäselvissä tilanteissa sekä luovutettaessa tuote eteenpäin.

Sähköiskun vaara
- Hätätapauksessa, käytön jälkeen ja ukonilmalla irrota verkkopistoke suoraan pistokekotelosta!
- Sähköiskun vaara.
- Tuotetta tai tarvikkeita ei saa muokata.

Kohderyhmätiedot

Ei sovellu lapsille tai henkilöille, joiden fyysiset ja/tai psyykkiset kyvyt ovat heikentyneet.
- Suojaa pakkaus, pienosat ja eristemateriaali tahattomalta käytöltä.
- Älä koskaan katso suoraan valonlähteeseen.
- Älä koskaan suuntaa valonsädettä muiden ihmisten tai eläinten silmiä kohti.

Tämä voi vahingoittaa silmiä!
- Älä pidä raajoja leikkuuosien välissä.

Raajat voivat juuttua kiinni tai puristua tuotteen liikkuviin osiin.

Kuumat pinnat
- Älä liikuta käytön aikana tai välittömästi sen jälkeen.
- Pidä etäällä tulenaroista pinnoista ja materiaaleista.
- Älä aseta tai kiinnitä mitään esineitä LED-pöytävalaisimeen tai sen päälle. Tulipalovaara!

Kerääntynyt kuumuus
- Älä peitä tuotetta.

Käyttö- ja varastointiolosuhteet
- Sijoita, asenna ja kuljeta tuote, tuotteen osat ja tarvikkeet turvallisesti.
- Käytä tuotetta, tuotteen osia ja tarvikkeita vain, kun ne ovat moitteettomassa kunnossa.
- Vältettävä äärimmäistä kuormitusta, kuten kuumuutta ja kylmyyttä, märkyyttä ja suoraa auringonsäteilyä, mikroaaltoja sekä värähtelyä ja mekaanista puristusta.
- Jätä tuotteen ympärille riittävästi tilaa, jolloin varmistetaan sen hyvä tuuletus ja liikutettavuus.
- Jos sinulla on kysyttävää tai jos tuotteessa on vikoja tai mekaanisia vaurioita tai jos ilmenee muita ongelmia, joita et pysty ratkaisemaan mukana olevien dokumenttien avulla, ota yhteyttä jälleenmyyjään tai valmistajaan.

2 Kuvaus ja toiminta
Moderni sisävalaisin työhuoneeseen, makuuhuoneeseen tai toimistoon.
- valittavissa 3 eri valosävyä - kylmä, neutraali ja lämmin valkoinen
- 5-portaisen himmentimen kosketusohjaus valaisimen jalassa
- integroitu USB-latausliitin 5 V / 1 A älypuhelimelle, elektronisille pienlaitteille jne.

3 Toimituksen sisältö
LED-kirjoituspöytävalaisin High Bright Aluminium, verkkopistoke, käyttöohjeiden

4 Määräystenmukainen käyttö
Muu kuin luvuissa ”Kuvaus ja toiminta” tai ”Turvallisuusohjeet” kuvattu käyttö ei ole sallittu. Tätä tuotetta saa käyttää vain kuivissa sisätiloissa. Näiden määräysten ja turvallisuusohjeiden noudattamatta jättämisestä ja laiminlyönnistä voi seurata vakavia onnettomuuksia, henkilö- tai esinevahinkoja.

5 Huolto, kunnossapito, varastointi ja kuljetus
- Anna huolto- ja korjaustyöt vain ammattilaisten tehtäviksi.
- Käytä puhdistamiseen vain kuivaa ja pehmeää liinaa.
- Älä käytä pesuaineita tai kemikaaleja.
- Jos tuote on pitkään käyttämättä, säilytä sitä lasten ulottumattomissa sekä kuivassa ja pölyltä suojatussa ympäristössä.
- Säilytä alkuperäinen pakkaus ja käytä sitä kuljetusta varten.

6 Hävittämisohjeet
Eurooppalaisen WEEE-direktiivin mukaan elektronisia ja sähkölaitteita ei saa hävittää kotitalousjätteen mukana. Niiden osat on toimitettava lajiteltuina kierrätettäviksi tai hävitettäviksi, sillä epäasianmukaisesti hävitettyinä myrkylliset ja vaaralliset osat voivat vahingoittaa terveyttä ja ympäristöä.
Sähkö- ja elektroniikkalaitelain (ElektroG) mukaan, sinä olet kuluttajana vastuussa sähkö- ja elektroniikkalaitteen palauttamisesta veloituksetta sen käyttöiän lopussa valmistajalla, ostopaikkaan tai erityiseen kierrätyspisteeseen. Hävittämisen yksityiskohdista on säädetty eri alueilla asianmukaisissa laeissa. Symboli tuotteessa, käyttöoppaassa ja/tai pakkauksessa viittaa näihin lakeihin. Tällainen elektroniikkajätteen erottelu, kierrätys ja hävittäminen auttaa merkittävästi ympäristömme suojelussa. WEEE-numero: 82898622.

CZ

1 Bezpečnostní pokyny
1.1 Všeobecně
- Před použitím si pečlivě přečtěte kompletní návod k použití.

Návod k použití je součástí produktu a obsahuje důležité pokyny pro správné použití.
- Návod k použití uschovejte.

Návod k použití musí být k dispozici při pochybnostech a dalším předání produktu.

Nebezpečí úrazu elektrickým proudem
- V nouzové situaci, po použití a při bouřce vytáhněte síťovou zástrčku ze zásuvky přímo za pouzdro zástrčky!
- Pouzdro neotvírejte.
- Neprovádějte žádné změny na produktu a příslušenství.

Informace pro cílové skupiny

Nevhodné pro děti a osoby s fyzicky anebo psychicky omezenými schopnostmi.
- Zajistěte obal, drobné díly a izolační materiál proti neúmyslnému použití.
- Nedívejte se nikdy přímo do světelného zdroje.
- Nikdy nesměřujte světelný paprsek do očí jiných osob nebo zvířat.

Může dojít k poškození očí!
- Nedávejte končetiny mezi střižné díly.

Pohyblivé součásti produktu mohou způsobit zaklínění nebo pohmoždění končetin.

Horké povrchy
- Nedotýkejte se povrchu během použití a bezprostředně po použití.
- Zamezte umístění produktu do blízkosti hořlavých povrchů a materiálů.
- Nepokládejte ani nezavěšujte žádné předměty na stolní LED lampu. Hrozí nebezpečí požáru!

Hromadění tepla
- Nezakrývejte produkt.

Provozní a skladovací podmínky
- Produkt, díly produktu a příslušenství bezpečně umístěte, instalujte a přepravujte.
- Používejte pouze produkt, díly produktu a příslušenství v bezvadném stavu.
- Zamezte extrémním zatížením, jako je horko a chlad, mokro a přímé sluneční záření, mikrovlny a vibrace a mechanický tlak.
- Udržujte okolo výrobku dostatečný prostor pro zajištění dobrého větrání a mobility.
- V případě dotazů, závad, mechanických poškození, poruch a jiných problémů, které nelze vyřešit s pomocí průvodní dokumentace, se obraťte na prodejce nebo výrobce.

2 Popis a funkce
Moderní osvětlení do pracovny, ložnice nebo kanceláře.
- nastavitelné 3 různé barvy světla – studená, neutrální a teplá bílá
- 5 stupňový stmívač s dotykovým ovládáním na podstavci lampy
- integrovaná USB nabíjecí zdířka pro smartphony, gadgety atd.

3 Rozsah dodávky
LED lampa na psací stůl High Bright hliník, síťová zástrčka, návod k použití

4 Použití dle určení
Jiné použití než použití popsané v kapitole „Popis a funkce“ nebo v „Bezpečnostních pokynech“ není dovoleno. Tento produkt se smí používat jen v suchých místnostech. Nerespektování a nedodržení těchto ustanovení a bezpečnostních pokynů může vést k těžkým úrazům, újmám na zdraví osob a věcným škodám.

5 Údržba, péče, skladování a přeprava
- Servisní a opravářské práce nechte provést jen kvalifikovaným personálem.
- Používejte k čištění jen suchý a měkký hadřík.
- Nepoužívejte čisticí prostředky a chemikálie.
- Skladujte produkt při delším nepoužívání na místě nepřístupném pro děti a v suchém prostředí chráněném před prachem.
- Uschovejte originální obal a použijte jej pro přepravu.

6 Pokyny k likvidaci
Elektrické a elektronické přístroje se podle evropské směrnice WEEE nesmí likvidovat společně s domovním odpadem. Jejich součásti se musí odevzdat k recyklaci nebo k likvidaci jako tříděný odpad, protože toxické a nebezpečné složky mohou při neodborné likvidaci trvale poškodit životní prostředí.
Jako spotřebitel jste povinni podle zákona o odpadech vrátit elektrické a elektronické přístroje na konci jejich životnosti výrobci, prodejci nebo bezplatně veřejnému sběrnému místu.
Podrobnosti jsou upraveny příslušným zákonem státu. Symbol na výrobku, návodu k obsluze a/nebo balení poukazuje na tato ustanovení. Díky správnému třídění, recyklaci a likvidaci starých zařízení významně přispíváte k ochraně životního prostředí. WEEE číslo: 82898622

Der tages forbehold for ændringer. | Med reservation för ändringar. | Oikeus muutoksiin pidätetään. | Změny vyhrazeny.
Goobay®
by Wentronic GmbH | Pillmannstraße 12
38112 Braunschweig | Germany

7 Betjeningselementer og produktdele | Kontroller och produktdelar| Ohjausosat ja tuotteen osat | Ovládací prvky a díly produktu

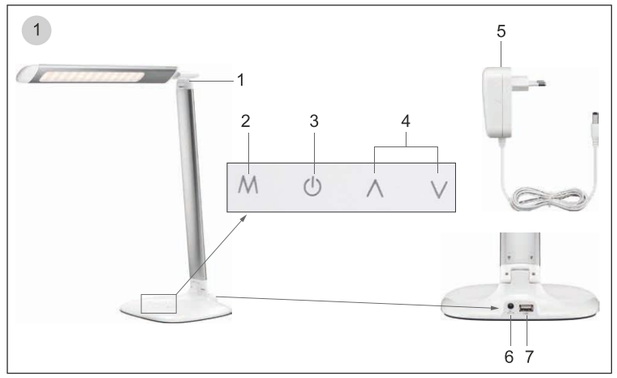

1	LED-skrivebordslampe	2	Lysfarvetilstand
3	TÆND/SLUK	4	Lysstyrke
5	netstik 12 V	6	DC-bøsning
7	USB 2.0-hunstik (type A)		
1	LED-skrivbordslampa	2	Ljustemperaturlägen
3	PÅ/AV	4	Ljusstyrka
5	nätkontakt 12 V	6	Likströmsuttag
7	USB 2.0-uttag (typ A)		
1	LED-kirjoituspöytävalaisin	2	Valon väritila
3	PÄÄLLÄ/POIS	4	Kirkkaus
5	Verkkopistoke 12 V	6	DC-liitin, naaras
7	USB 2.0-vastake (tyyppi A)		
1	LED lampa na psací stůl	2	Režimy barvy světla
3	ZAP/VYP	4	Jas
5	Síťový konektor 12 V	6	DC zdířka
7	Zdířka USB 2.0 (typ A)		

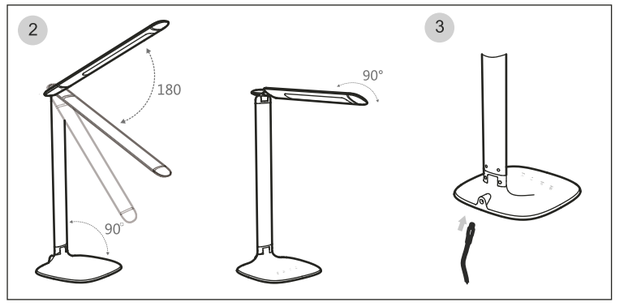

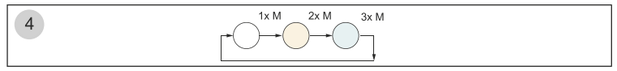

DK

8 Forberedelse

1. Sammenlign de tekniske data for produktet, lysnettet og ydre enheder. De tekniske data skal være identiske.
2. Kontrollér, at du har modtaget alle dele, og at de er intakte.

9 Port

FORSIGTIG **Nedstyrtningsfare / Fare for at snuble / Fare for klemning**

- Må kun placeres på et plant og skrid underlag.
- Hold ikke legemsdele ind mellem knivdele.
- Installer produktet, så hverken personer kan komme til skade eller genstande .. blive beskadiget, f.eks. ved at snuble eller ved at falde på gulvet.
- Anvend kun den medfølgende 12 V netstik.

1. Juster lampen som vist på fig. 2.
2. Sæt 12 V-strømforsyningens DC-hanstik (5) i DC-hunstikket (6) på LED-skrive bordslampen.
3. Sæt 12 V-strømforsyningen i en ledig stikdåse med god tilgængelighed.

10 Tænd/sluk

- Tænd og sluk LED-skrivebordslampen ved at trykke på TÆND/SLUK-touchpa nelet ⏻ (3).

11 Indstillinger

11.1 Indstilling af lysfarven

Ved den første ibrugtagning er LED-lampen indstillet til lysfarven "neutral".

1. Tænd LED-skrivebordslampen.
2. Vælg den ønskede lysfarve ved at trykke på TILSTAND-touchpanelet " Ⓜ " (2). Se fig. 4.

Lysfarven skifter fra "neutral" til "varm hvid" og ved næste tryk fra "varm hvid" til "kold hvid". Hvis du trykker en gang til, skifter lysfarven igen til "neutral".

11.2 Indstilling af lysstyrken

Produkt er udstyret med en berøringssensor (4), som justerer lysstyrken inden for 5 lysstyrkeniveauer.

Lysere: " ∧ "

Mørkere: " ∨ "

11.3 Memory-funktion

Indstillingerne af lysfarve og lysstyrke gemmes. Efter at LED-skrivebordslampen er blevet slukket og derefter tændt igen, lyser den med den seneste indstillede lysfarve og lysstyrke.

11.4 USB-opladningsfunktion

BEMÆRK *USB-opladningsfunktionen er kun beregnet til eksterne terminalenheder. LED-skrivebordslampen kan ikke oplades ved hjælp af denne funktion!*

1. Inden du tilslutter en terminalenhed, skal du kontrollere, om den kan strømfor synes tilstrækkeligt ved hjælp af LED-skrivebordslampens strømoutput.
2. Tilslut en egnet USB-terminalenhed som f.eks. en smartphone eller en MP3-af spiller til USB-hunstikket (8) ved hjælp af et USB-opladningskabel.
3. Frakobl den opladede terminalenhed fra LED-skrivebordslampen, når oplad ningen er gennemført

Adskil produktet fra lysnettet, når det ikke bruges.

12 Udskiftning af pærerne

Pærerne kan ikke udskiftes!

SE

8 Förberedelse

1. Jämför teknisk information för produkt, strömförsörjning och kringutrustning. Dessa måste vara identiska.
2. Kontrollera att leveransen är fullständig och inte är skadad.

9 Anslutning

FÖRSIKTIGHET **Fallrisk / Snubbelrisk / Klämrisk**

- Placera produkten endast på ett jämnt och halkfritt underlag.
- Håll alla kroppsdelar på avstånd från skärbladen.
- Installera produkten så att inga personer eller föremål kan skadas, t.ex. genom fall eller snubbling.
- Använd bara den medföljande nätkontakt 12 V.

1. Rikta in lampan så som bild 2 visar.
2. Stoppa 12 V-nätdelens DC-kontakt (5) i LED-skrivbordslampans DC-uttag (6).
3. Stoppa 12 V-nätdelen i ett ledigt och lättillgängligt eluttag.

10 Påslagning/avstängning

- Slå på och stäng av LED-skrivbordslampan genom att trycka på PÅ-/AV-berö- ringsfältet (3).

11 Inställningar

11.1 Ställa in ljustemperatur

När LED-lampan tas i drift för första gången är ljustemperaturen "neutral" inställd.

1. Slå på LED-skrivbordslampan.
2. Välj önskad ljustemperatur genom att trycka på LÄGE-beröringsfältet " Ⓜ " (2). Se bild 4.

Ljustemperaturen växlar från "neutral" till "varmvit" och vid ytterligare tryck från "varmvit" till "kallvit". Trycker man en gång till så växlar ljustemperaturen tillbaka till "neutral".

11.2 Ställa in ljusstyrka

Produkten har en peksensor (4), som reglerar ljusstyrkan inom 5 ljusnivåer.

Ljusare: " ∧ "

Mörkare: " ∨ "

11.3 Minnesfunktion

Inställningen av ljustemperaturen och ljusstyrkan sparas. Efter att LED-skriv- bordslampan har stängts av och därefter slagits på igen, lyser den med senast inställd ljustemperatur och ljusstyrka.

11.4 USB-laddningsfunktion

NOTERA *USB-laddningsfunktionen är endast avsedd för externa enheter. LED-skrivbordslampan kan inte laddas upp med hjälp av denna funk- tion!*

1. Innan anslutning av en enhet ska du kontrollera om den kan försörjas tillräckligt med LED-skrivbordslampans strömavgivning.
2. Anslut en lämplig USB-enhet, t.ex. smarttelefon, MP3-spelare, till USB-uttaget (8) med hjälp av en USB-laddningskabel.
3. Frånskilj den uppladdade enheten från LED-skrivbordslampan igen efter avslu- tad laddning.

Dra ur kontakten när produkten inte används.

12 Byta ljuskälla

Ljuskällan kan inte bytas ut!

FI

8 Valmistelu

1. Vertaile tuotteen, sähköverkon ja oheislaitteiden teknisiä tietoja keskenään. Niiden tulee olla identtiset.
2. Tarkasta, että toimituksen sisältö on täydellinen ja ehjä.

9 Liitäntä

VAROVAISUUS **Putoamisvaara / Kompastumisvaara / Puristumisvaara**

- Sijoitettava vain tasaiselle ja liukumattomalle alustalle.
- Älä pidä raajoja leikkuuosien välissä.
- Asenna tuote niin, että henkilöt tai esineet eivät voi loukkaantua tai vahingoittua putoamisen, kompastumisen tms. vuoksi.
- Käytä vain mukana toimitettua Verkkopistoke 12 V.

1. Kohdista valaisin kuvan 2 osoittamalla tavalla.
2. Työnnä 12 V verkkolaitteen (5) DC-liitin LED-pöytävalaisimen DC-vastakkee- seen (6).
3. Työnnä 12 V-verkkolaite vapaaseen ja helposti käsillä olevaan pistorasiaan.

10 PÄÄLLE-/POIS-kytkin

- Kytke LED-pöytävalaisin päälle ja pois päältä painamalla PÄÄLLE-/POIS-kos- ketuskenttää " ⏻ " (3).

11 Asetukset

11.1 Valon värin asetus

Kun LED-valaisin otetaan ensimmäistä kertaa käyttöön, on sen valon väri esiasen- nettu "neutraaliksi".

1. Kytke LED-pöytävalaisin päälle.
2. Valitse haluamasi valon väri painamalla MODUS-kosketuskenttää " Ⓜ " (2). Katso kuva 4.

Valon väri vaihtuu "neutraalista" "lämpimän valkoiseksi" ja seuraavalla painalluksel- la "lämpimän valkoisesta" "kylmän valkoiseksi". Seuraava painallus vaihtaa valon värin jälleen "neutraaliksi".

11.2 Kirkkauden asetus

Tuotteessa on kosketussensori (4), joka säätelee kirkkautta 5 kirkkausasteen välillä.

Kirkas: " ∧ "

Himmeä: " ∨ "

11.3 Muistitoiminto

Valon värin ja kirkkausasteen asetukset tallentuvat. Kun LED-pöytävalaisin kyt- ketään pois päältä ja uudestaan päälle, se valaisee viimeksi asetetulla valon värillä ja kirkkaudella.

11.4 USB-lataustoiminto

ILMOITUS *USB-lataustoiminto on tarkoitettu ainoastaan ulkoisille päätelaitteille. Tällä toiminnolla ei voida ladata LED-pöytävalaisinta!*

1. Tarkista ennen päätelaitteen liitäntää, että LED-pöytävalaisimen virrananto on sille riittävä.
2. Liitä tarkoitukseen soveltuva USB-päätelaite, esim. älypuhelin tai MP3-soitin USB-vastakkeeseen (8) USB-latauskaapelin avulla.
3. Latauksen päätyttyä irrota ladattu päätelaite LED-pöytävalaisimesta.

Kun tuotetta ei käytetä, irrota se verkkovirrasta.

12 Lampun vaihto

Lamppuja ei voi vaihtaa!

CZ

8 Příprava

1. Porovnejte technická data výrobku, elektrické sítě a periferních zařízení. Tato data musí být identická.
2. Zkontrolujte úplnost a neporušenost obsahu dodávky.

9 Připojení

POZOR **Nebezpečí pádu / Nebezpečí zakopnutí / Nebezpečí skřípnutí**

- Zařízení pokládejte pouze na rovný a neklouzavý podklad.
- Nedávejte končetiny mezi střižné díly.
- Instalujte produkt tak, aby se žádné osoby nemohly zranit, a aby nedošlo poško- zení věcí v důsledku pádu, zakopnutí apod.
- Používejte jen přiloženou elektrickou zástrčku 12V.

1. Nasměrujte lampu dle obr. 2.
2. Zapojte DC zástrčku 12V síťového adaptéru (5) do DC zdířky (6) stolní LED lampy.
3. Zapojte 12V síťový zdroj do volné a dobře přístupné zásuvky.

10 Zapnutí a vypnutí

- Stolní LED lampu zapnete a vypnete stisknutím dotykového tlačítka ZAP/VYP " ⏻ " (3).

11 Nastavení

11.1 Nastavení barvy světla

Při prvním uvedení do provozu je LED lampa nastavena na „neutrální“ barvu světla.

1. *Zapněte stolní LED lampu.*
2. Stisknutím dotykového tlačítka MODUS " Ⓜ " (2) vyberte požadovanou barvu světla. Viz obr. 4.

Barva světla se přepne z „neutrální“ na „teplou bílou“ a při opětovném stisknutí z „teplé bílé“ na „studenou bílou“. Stisknete-li tlačítko znovu, přepne se barva světla opětovně na „neutrální“.

11.2 Nastavení jasu

Produkt má dotykový senzor (4), který reguluje jas v rozsahu 5 stupňů jasu.

Jasnější: " ∧ "

Tmavší: " ∨ "

11.3 Paměťová funkce

Nastavení barvy světla a intenzity světla se uloží. Po vypnutí a opětovném zapnutí stolní LED lampy svítí tato lampa s poslední nastavenou barvou a intenzitou světla.

11.4 USB nabíjecí funkce

OZNÁMENÍ *USB nabíjecí funkce je určena jen pro externí koncová zařízení. Stolní LED lampu nelze pomocí této funkce nabíjet!*

1. Před připojením koncového zařízení zkontrolujte, zda je lze dostatečně napájet výstupním proudem ze stolní LED lampy.
2. Připojte vhodné USB koncové zařízení, např. smartphone, přehrávač MP3, pomocí USB nabíjecího kabelu k USB zdířce (8).
3. Po skončení nabíjení opětovně odpojte nabité koncové zařízení od stolní LED lampy.

Pokud produkt nepoužíváte, odpojte jej od sítě.

12 Výměna světelného zdroje

Světelný zdroj nelze vyměnit!

Der tages forbehold for ændringer. | Med reservation för ändringar. | Oikeus muutoksiin pidätetään. | Změny vyhrazeny.
Goobay®
by Wentronic GmbH | Pillmannstraße 12
38112 Braunschweig | Germany